Ventouses électromagnétiques de maintien à rupture

V7R - 24/48 V DC

Notice technique
cliquer ou scanner le QR code

V7R

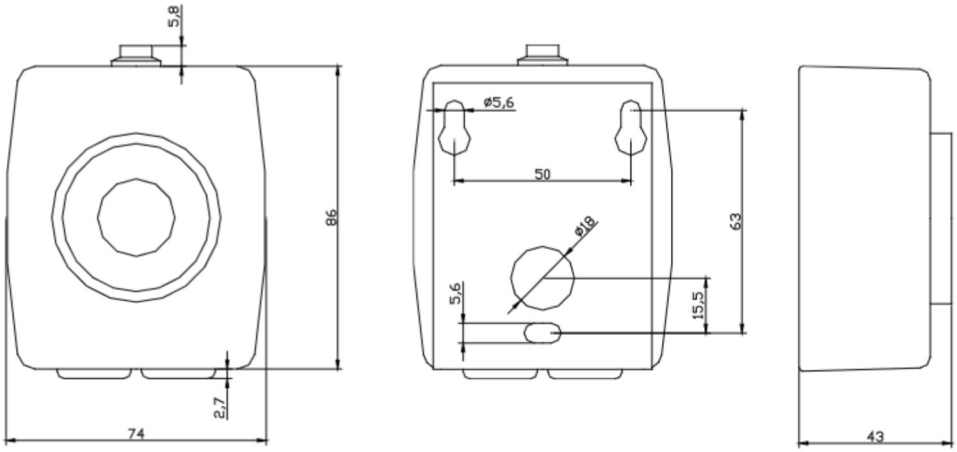

Ventouse V7R

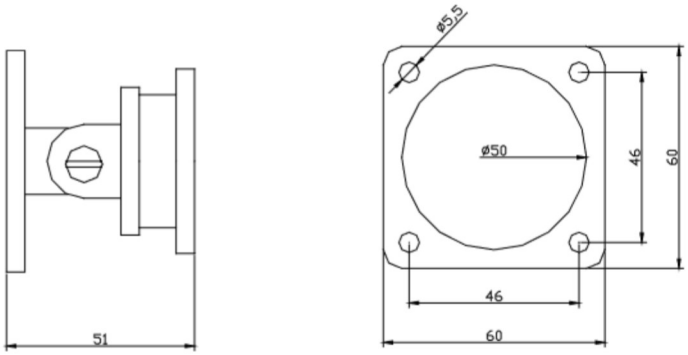

Contreplaque V7R

CONFORME
EN 1155
EN 1155/A1

CONFORME
NF S 61-937

izyx +

- Boîtier design
- Livré avec contreplaque articulée
- Accessoires de pose (voir p174)

	V7R20240610	V7R20480610	V7R20241210	V7R20481210
Montage	Applique			
Mode de fonctionnement	**À rupture de courant** (verrouillée sous tension)			
Force de rétention	45 lbs*		110 lbs*	
Tension d'alimentation	24 V DC	48 V DC	24 V DC	48 V DC
Consommation	25 mA (0,6 W)	13 mA (0,6 W)	50 mA (1,2 W)	25 mA (1,2 W)
Température de fonctionnement	-15 à +55° C			
Dimensions (L x h x p)	Ventouse = 74 x 86 x 43 mm - Contreplaque = 60 x 60 x 51 mm			
Poids brut	0,5 Kg			

* Résistance théorique maximale, donnée à titre indicatif (1 lbs = 0,4535 Kg = 4,4482 Newton)