FAAC FRANÇAIS

Index

DÉCLARATION CE DE CONFORMITÉ 2
PRÉCAUTIONS POUR L'INSTALLATEUR 2
1 OUTILLAGE 3
2 COMPOSITION DU KIT 3
3 OPÉRATIONS PRÉLIMINAIRES 4
3.1 Limites d'application 4
3.2 Vérification du fonctionnement vu volet 4
3.3 Marquage de traces référence 4
3.4 Indications 5
4 CHOIX DE LA CONFIGURATION 6
5 CONFIGURATION N° 1, 2 ET 3, 4 7
5.1 Introduction de l'axe de transmission 7
5.2 Sortie câble 8
5.3 Assemblage 8
5.4 Trous de fixation 9
5.5 Fixation du bâti 9
6 CONFIGURATION N° 3, 4 ET 5, 6 10
6.1 Introduction de l'axe de transmission 10
6.2 Sortie câble 11
6.3 Assemblage 11
6.4 Trous de fixation 12
6.5 Fixation du bâti 12
7 CONFIGURATION N° 9, 10 ET 11, 12 13
7.1 Disposition du bâti 13
7.2 Sortie câble 14
7.3 Assemblage 14
7.4 Trous de fixation 15
7.5 Fixation du bâti 15
8 CONFIGURATION N° 13, 14 ET 15,16 16
8.1 Disposition du bâti 16
8.2 Sortie câble 17
8.3 Assemblage 17
8.4 Trous de fixation 18
8.5 Fixation du bâti 18
9 POSITION DU COFFRE 19
9.1 Passage du câble 19
9.2 Montage du coffre 19
10 POSITIONNEMENT DES BRAS 20
10.1 Installation des bras 20
10.2 Détermination de la course du bras 21
10.3 Montage du guide 21
11 MISE EN FONCTION 22
11.1 Câblage électrique mod. BASIC ONE 22
11.2 Sélecteur OUVRE/FERME pour mod. BASIC ONE 22
11.3 Câblage électrique mod. DELUXE ONE 23
11.4 Radiocommande pour mod. DELUXE ONE 24
12 GAMME DES BRAS 25

Lire ce manuel d'instructions dans son entier avant de commencer l'installation du produit.

Le symbole met en évidence les remarques pour la sécurité des personnes et le parfait état de l'automatisme.

Le symbole attire l'attention sur les remarques concernant les caractéristiques ou le fonctionnement du produit.

FAAC
FRANÇAIS

DÉCLARATION CE DE CONFORMITÉ

Fabricant: FAAC S.p.A.

Adresse: Via Benini, 1 - 40069 Zola Predosa BOLOGNA - ITALIE

Déclare que: L'opérateur mod. Night & Day Basic ONE et Deluxe ONE

- est conforme aux exigences essentielles des directives CEE suivantes:

- 73/23/CEE
- 89/336/CEE
- 99/05/CEE

- est conforme aux préscriptions des normes harmonisées suivantes:

- EN 60335-2-103
- EN 61000-3-2, EN 61000-3-3
- EN 55014-1, EN 55014-2

Bologne, le 01-09-2007

L' Administrateur Délégué
A. Bassi

PRÉCAUTIONS POUR L'INSTALLATEUR

OBLIGATIONS GÉNÉRALES DE SÉCURITÉ

1) **ATTENTION! Il est important, pour la sécurité des personnes, de suivre à la lettre toutes les instructions. Une installation erronée ou un usage erroné du produit peut entraîner de graves conséquences pour les personnes.**
2) Lire attentivement les instructions avant d'installer le produit.
3) Les matériaux d'emballage (matière plastique, polystyrène, etc.) ne doivent pas être laissés à la portée des enfants car ils constituent des sources potentielles de danger.
4) Conserver les instructions pour les références futures.
5) Ce produit a été conçu et construit exclusivement pour l'usage indiqué dans cette documentation. Toute autre utilisation non expressément indiquée pourrait compromettre l'intégrité du produit et/ou représenter une source de danger.
6) FAAC décline toute responsabilité qui dériverait de l'usage impropre ou différent de celui auquel l'automatisme est destiné.
7) Ne pas installer l'appareil dans une atmosphère explosive: la présence de gaz ou de fumées inflammables constitue un grave danger pour la sécurité.
8) FAAC n'est pas responsable du non-respect de la Bonne Technique dans la construction des fermetures à motoriser, ni des déformations qui pourraient intervenir lors de l'utilisation.
9) Couper l'alimentation électrique avant toute intervention sur l'installation.
10) L'installation doit être exécutée par du personnel technique qualifié et conformément aux normes en vigueur.
11) Prévoir, sur le secteur d'alimentation de l'automatisme, un interrupteur omnipolaire avec une distance d'ouverture des contacts égale ou supérieure à 3 mm. On recommande d'utiliser un magnétothermique de 6A avec interruption omnipolaire.
12) Vérifier qu'il y ait, en amont de l'installation, un interrupteur différentiel avec un seuil de 0,03 A.
13) Pour un usage extérieur, installer les câbles électriques à l'intérieur de conduits spécifiques de protection.
14) Vérifier que la mise à terre soit réalisée selon les règles de l'art et y connecter les pièces métalliques de la fermeture.
15) Ne jamais connecter plusieurs moteurs au même inverseur.
16) Ne pas connecter deux inverseurs au même moteur.
17) FAAC décline toute responsabilité quant à la sécurité et au bon fonctionnement de l'automatisme si les composants utilisés dans l'installation n'appartiennent pas à la production FAAC.
18) Utiliser exclusivement, pour l'entretien, des pièces FAAC originales.
19) Ne jamais modifier les composants faisant partie du système d'automatisme.
20) Toujours actionner l'appareil à vue.
21) Interdire aux enfants ou aux tiers de stationner près du produit durant le fonctionnement.
22) Éloigner de la portée des enfants les radiocommandes ou tout autre générateur d'impulsions, pour éviter tout actionnement involontaire de l'automatisme.
23) L'Usager qui utilise l'installation doit éviter toute tentative de réparation ou d'intervention directe et s'adresser uniquement à un personnel qualifié.
24) **Tout ce qui n'est pas prévu expressément dans ces instructions est interdit.**

FAAC FRANÇAIS

Night & Day

1 OUTILLAGE

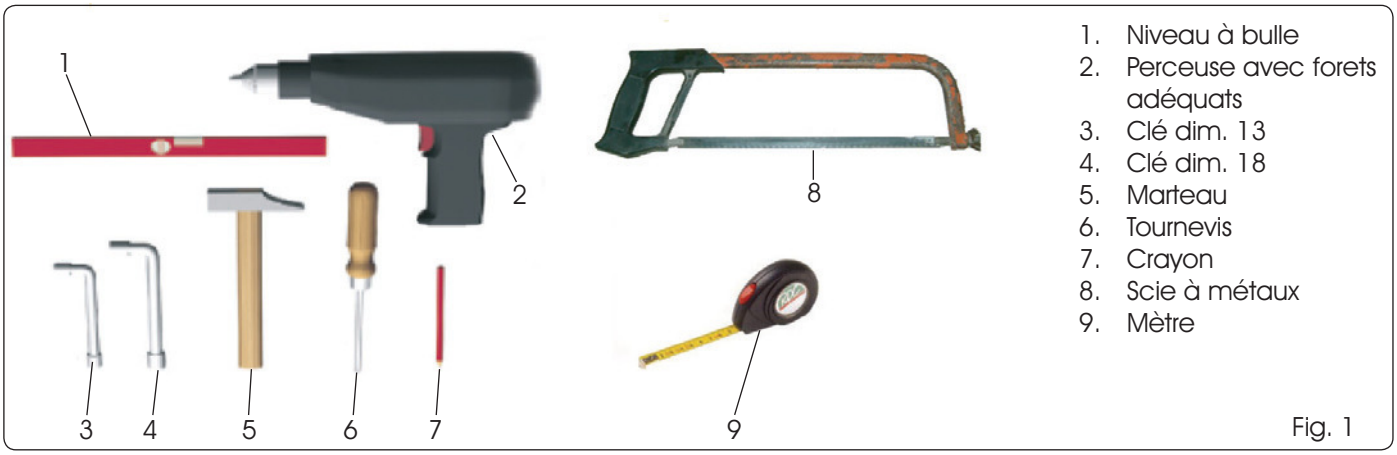

1. Niveau à bulle
2. Perceuse avec forets adéquats
3. Clé dim. 13
4. Clé dim. 18
5. Marteau
6. Tournevis
7. Crayon
8. Scie à métaux
9. Mètre

Fig. 1

2 COMPOSITION DU KIT

1. Bâti moteur: profil contenant le moteur
2. Bâti de renvoi: profil vide
3. Renvoi rapide (gris)
4. Renvoi lent (jaune)
5. Carter de protection
6. Axe de transmission
7. Bouton-poussoir à fil (pour BASIC ONE)
8. Télécommande individuelle TM XT1 868 (pour DELUXE ONE)
9. Télécommande à quatre canaux TM XT4 868 (EN OPTION pour DELUXE ONE)
10. Horloge radio TM XTT 868 (EN OPTION pour DELUXE ONE)
11. 2 guides
12. Bras de transmission ND4
13. 2 vis
14. 2 Rouleaux réversibles
15. 2 Entretoises
16. 2 Écrous
17. 2 Caches pour écrou
18. 2 Tirants (8x80)
19. 2 vis (12x20)
20. 2 Rondelles crénelées
21. 2 Rondelles élastiques
22. 2 Bagues d'entraînement
23. 4 Vis pour guides (5x35)
24. 4 Bouchons guides
25. 2 Vis (6x50)
26. 1 Passe-câble
27. Fourreau de coulissement
28. Bouchons de protection

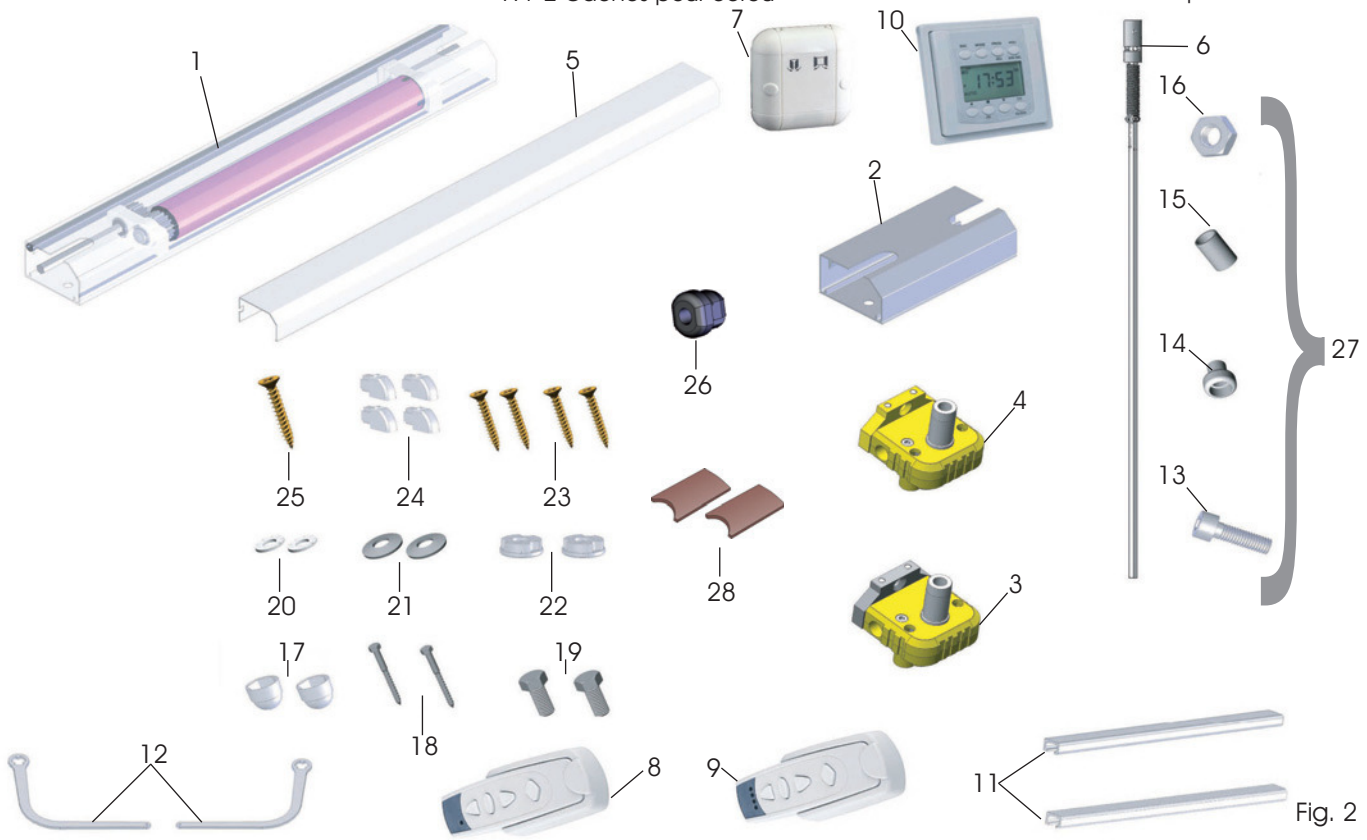

Fig. 2

FRANÇAIS

FAAC FRANÇAIS

3 OPÉRATIONS PRÉLIMINAIRES

3.1 Limites d'application

Le tableau suivant indique les limites d'application des kits BASIC et DELUXE ONE.

	1 vantail	2 vantaux
BASIC ONE	600 mm ÷ 1100 mm	780 mm ÷ 1500 mm
DELUXE ONE	660 mm ÷ 1300 mm	860 mm ÷ 1600 mm

3.2 Vérification du fonctionnement vu volet

Avant tout, vérifier le bon fonctionnement vu volet. Si nécessaire, lubrifier les charnières et mettre le volet à niveau. (Fig. 3.1)

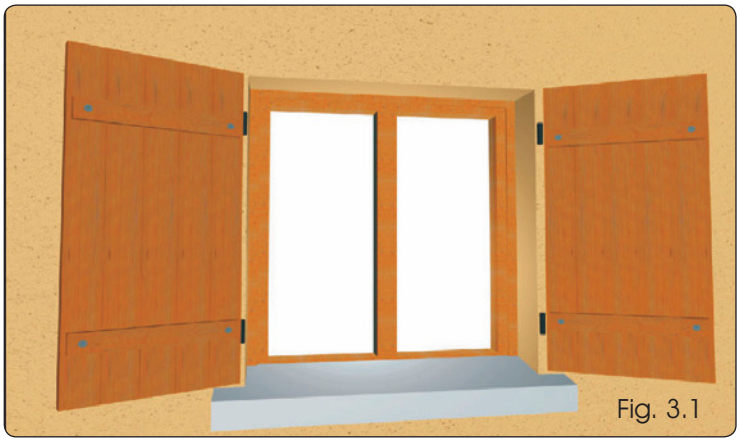
Fig. 3.1

3.3 Marquage de traces référence

Fermer les voletss, tracer de l'intérieur une ligne à 3 mm vu volet fermé, sur le linteau ou sur le rebord suivant l'installation choisie.
Cette ligne délimitera la position des bâtis.
(Fig. 3.2)

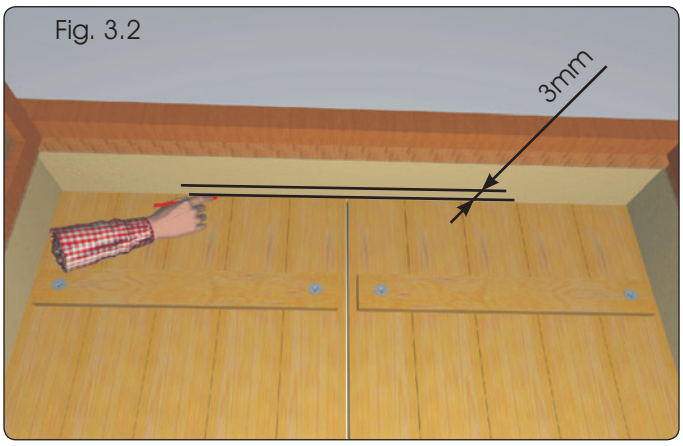

Fig. 3.2

FAAC
FRANÇAIS

3.4 Indications

Avec le bras ND4 fourni avec le kit, la profondeur minimale est de 100 mm. Pour des bras différents, voir le chapitre 12 relatif aux accessoires supplémentaires.

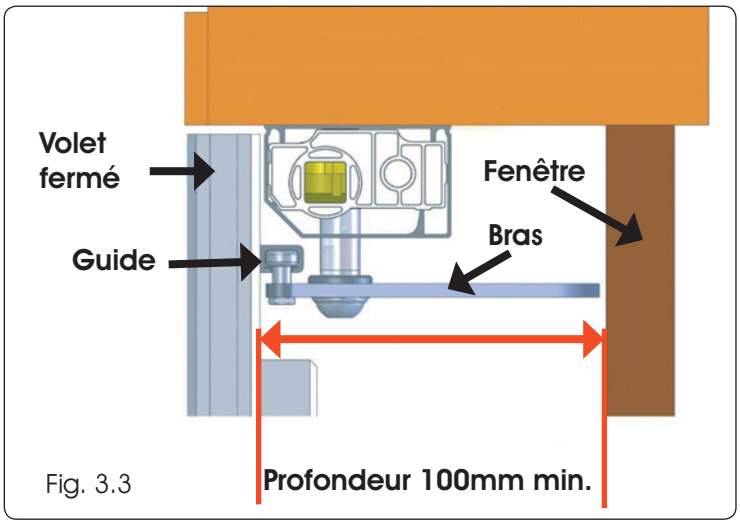

Fig. 3.3

Le bâti doit être installé avec l'angle arrondi vers l'extérieur.
(Fig. 3.4 et Fig. 3.5)

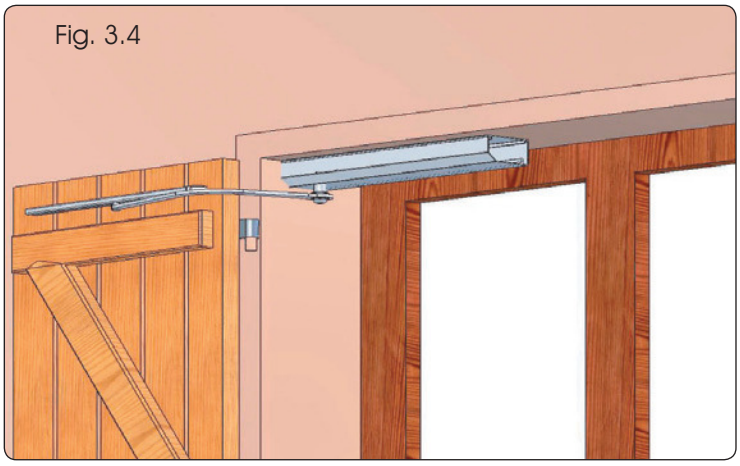
Fig. 3.4

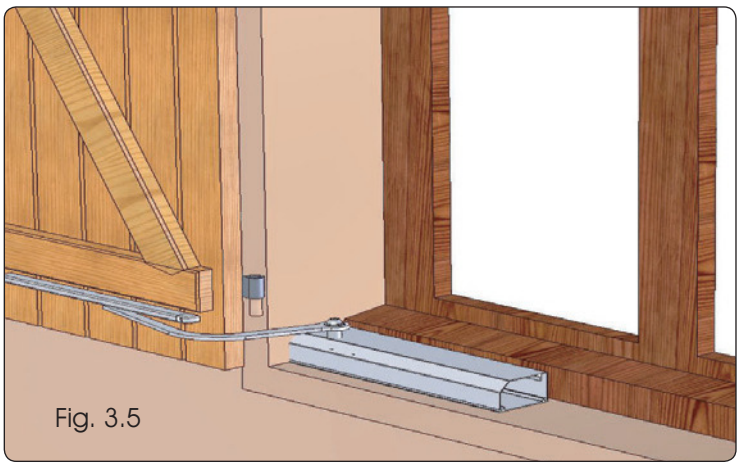
Fig. 3.5

FAAC
FRANÇAIS

4 CHOIX DE LA CONFIGURATION

Vérifier le numéro de la configuration souhaitée et ouvrir le chapitre correspondant.

Le déclalage (en fermeture) vu volet est toujours vu de l'intérieur.

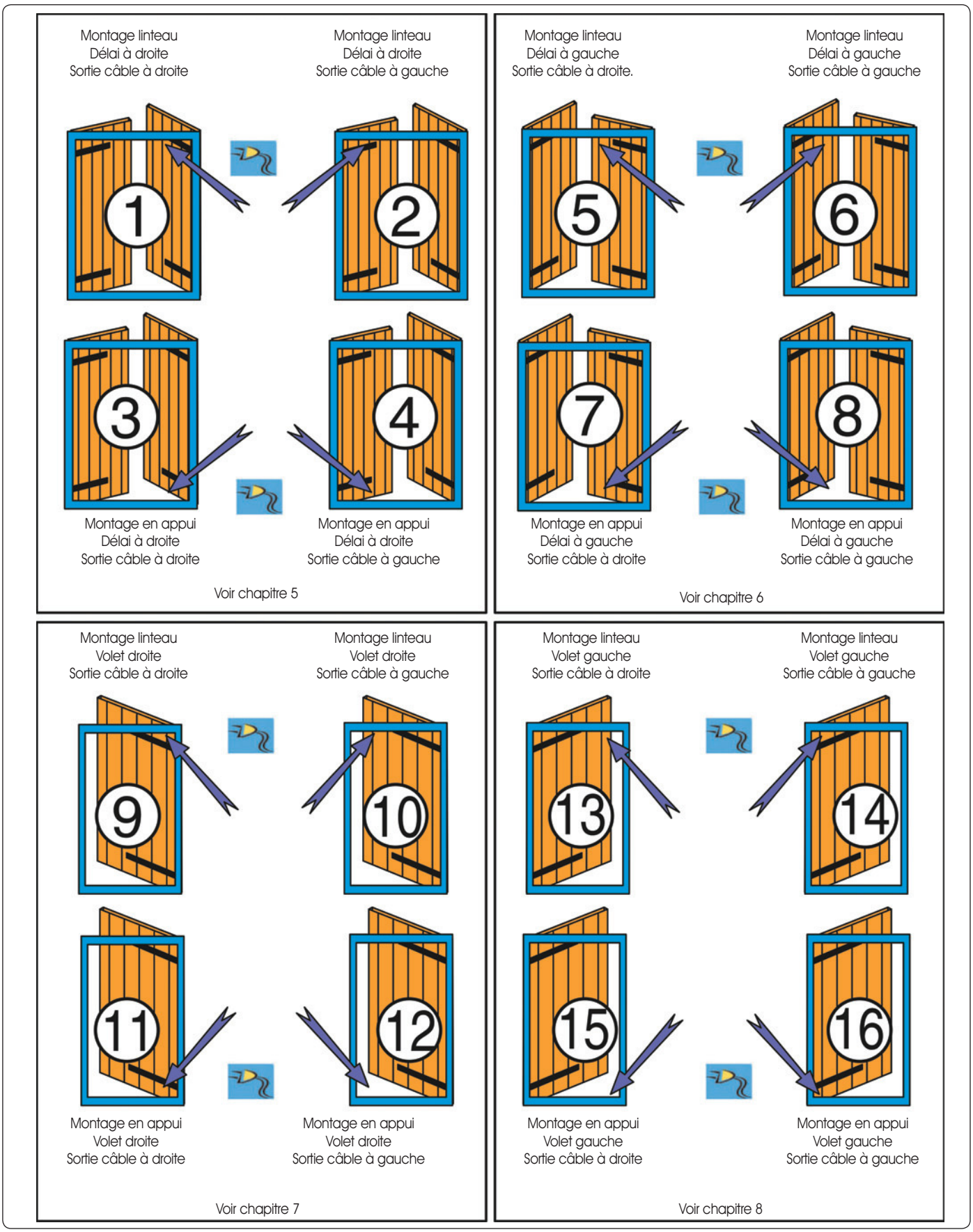

FAAC FRANÇAIS

5 CONFIGURATION N° 1, 2 et 3, 4

Disposer les pièces d'après la fig. 5.

1. Volet de droite
2. Volet de gauche
3. Renvoi rapide (gris)
4. Bâti de renvoi
5. Axe de transmission
6. Bâti moteur
7. Renvoi lent (jaune)

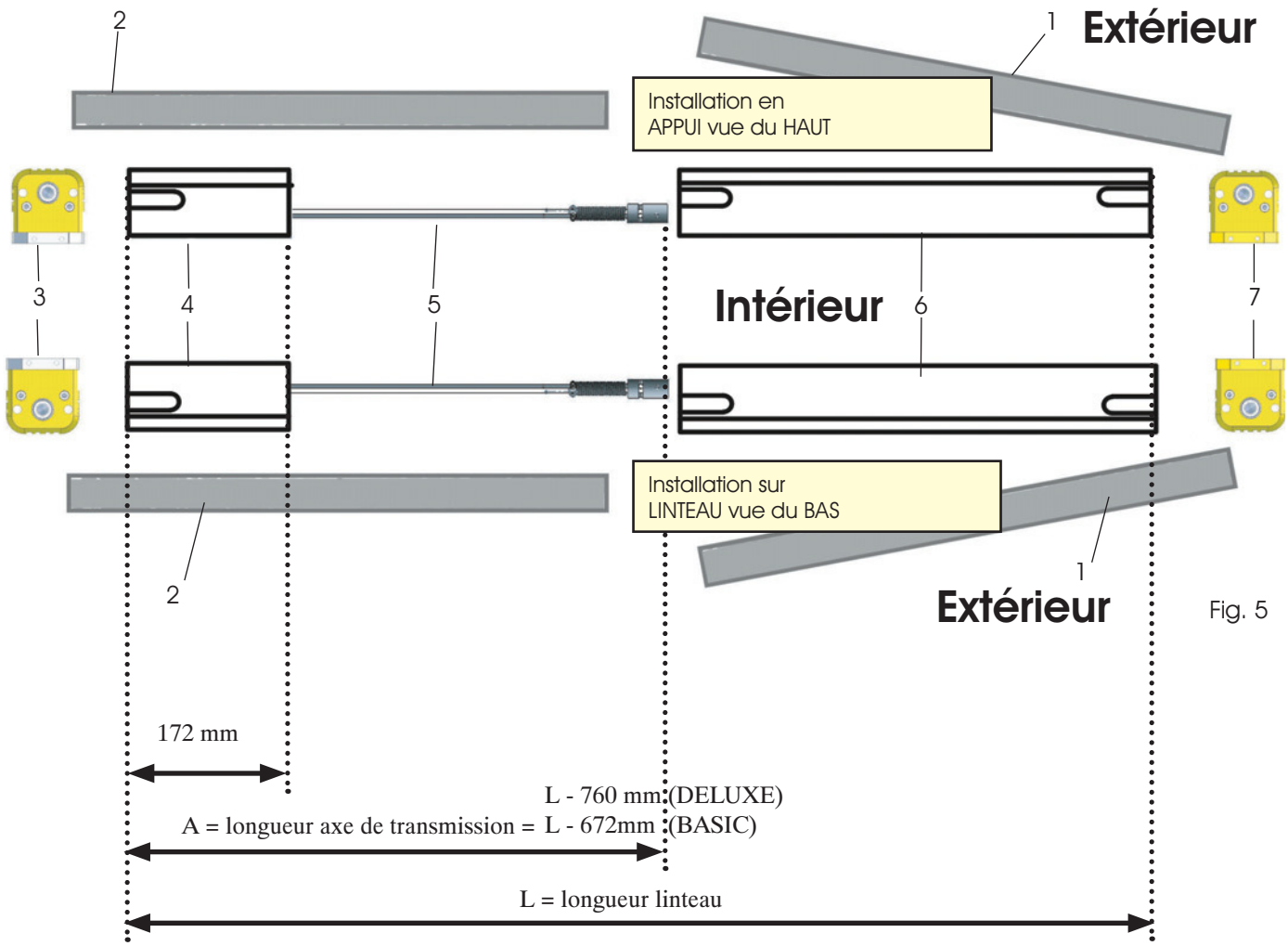

Fig. 5

5.1 Introduction de l'axe de transmission

Couper et ébarber l'axe de transmission à une cote A, où A = Longueur linteau – 655 mm. (Fig. 6)

1. Bâti moteur
2. Axe de transmission

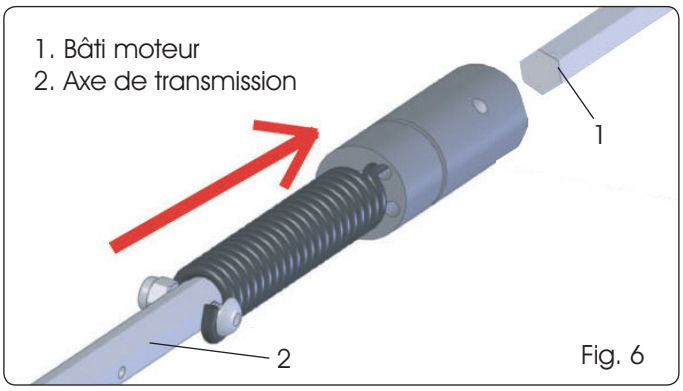

Fig. 6

FAAC FRANÇAIS

5.2 Sortie câble

Uniquement pour les configurations 2 et 3:
- passer le câble électrique dans un tube adéquat en PVC (voir image Fig. 7).

ATTENTION: le câble électrique ne doit être au contact d'aucune partie mobile.

ATTENTION: Il est fondamental que le câble reste tendu au maximum.

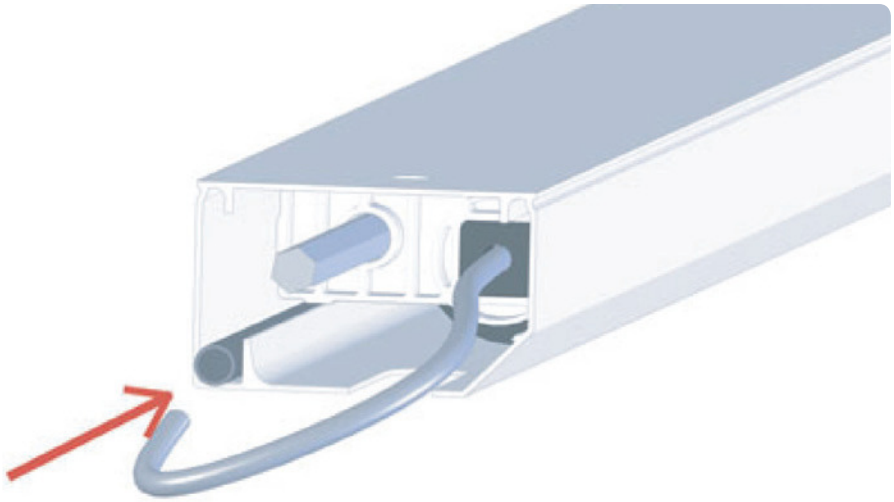

Fig. 7

5.3 Assemblage

1) Introduire les renvois à chaque extrémité.
2) Introduire l'axe hexagonal de transmission dans le trou hexagonal du renvoi.
3) Introduire l'axe dans le bâti moteur et serrer fortement la vis A. (Fig. 8)

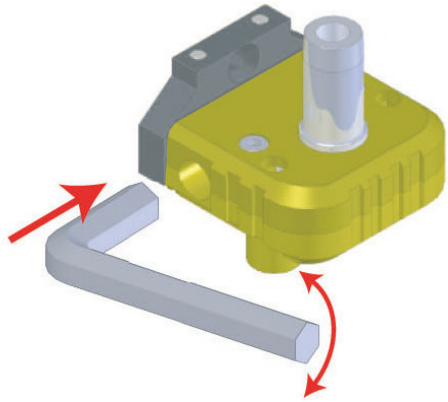

Pour faciliter l'opération, faire tourner l'hexagone du renvoi avec une clé dim. 10.

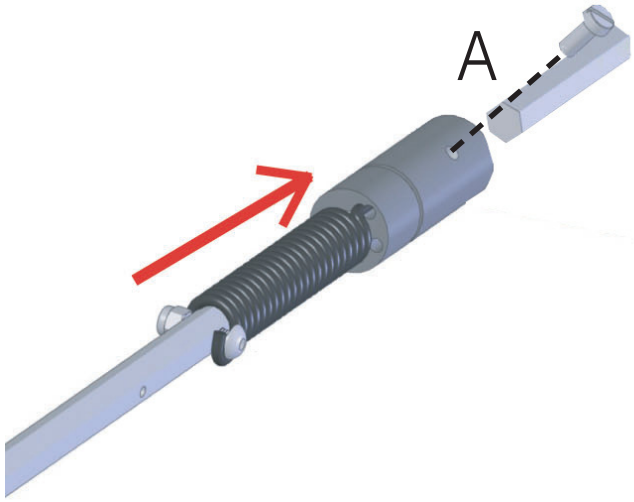

Fig. 8

FAAC
FRANÇAIS

5.4 Trous de fixation

1) Assembler les pièces et les positionner sous le linteau ou en appui (dans la figure, installation sur le linteau).
2) Tracer la position des trous des bâtis et percer avec un foret adéquat.
3) Introduire les chevilles dans les trous.

ATTENTION: La qualité de la fixation est essentielle pour que le dispositif marche bien.

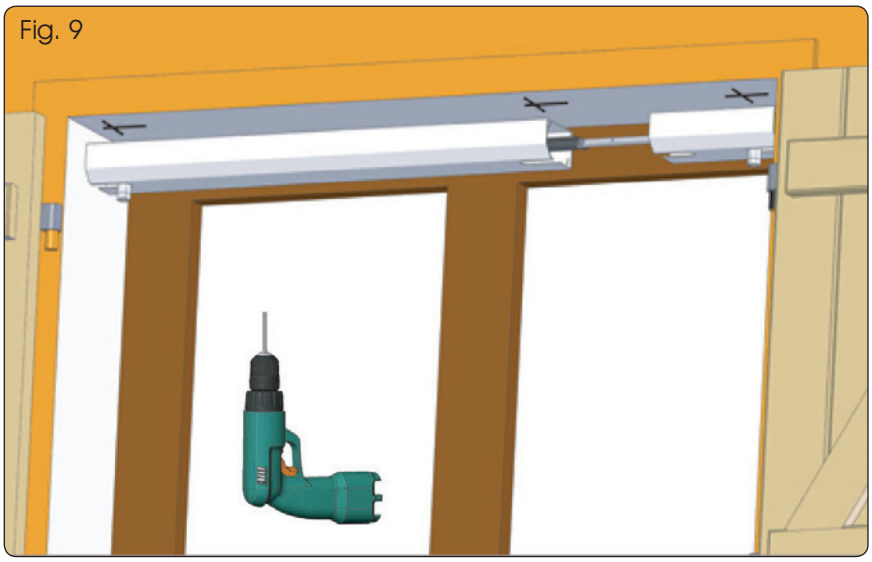
Fig. 9

5.5 Fixation du bâti

1) S'assurer que les bâtis sont alignés.
2) Contrôler l'horizontalité du dispositif avec le niveau à bulle.
3) Ajouter les rondelles crénelées fournies et serrer les tirants avec une clé dim. 13.
4) Se rendre au chapitre 9.

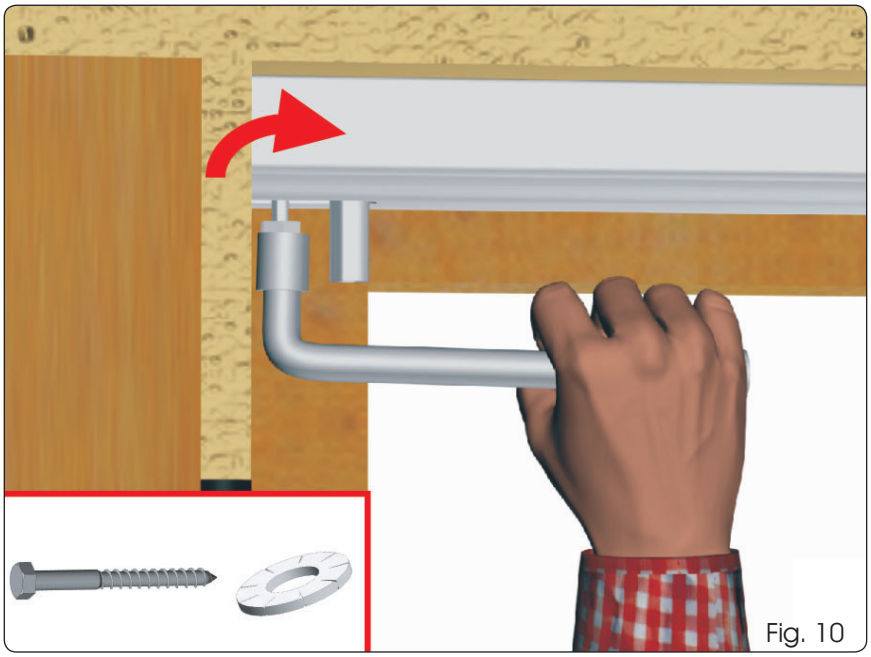
Fig. 10

FAAC FRANÇAIS

6 CONFIGURATION N° 3, 4 et 5, 6

Disposer les pièces d'après la fig. 11.

1. Volet de droite
2. Volet de gauche
3. Renvoi lent (jaune)
4. Bâti de renvoi
5. Axe de transmission
6. Bâti moteur
7. Renvoi rapide (gris)

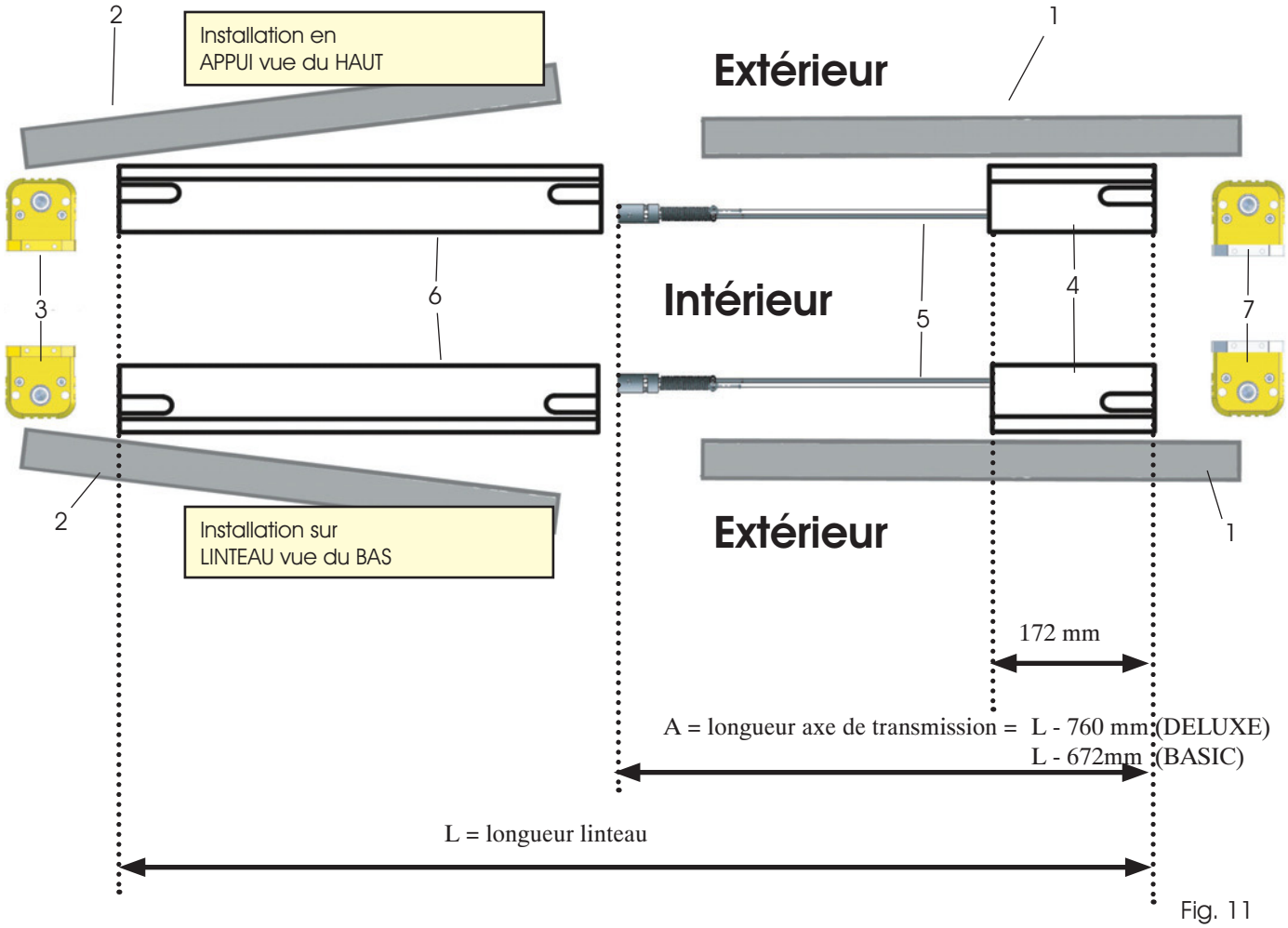

Fig. 11

6.1 Introduction de l'axe de transmission

Couper et ébarber l'axe de transmission à une cote A, où A = Longueur linteau – 655 mm. (Fig. 12)

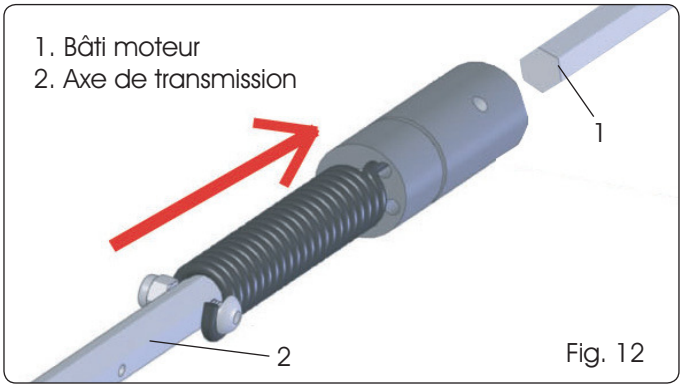

Fig. 12

FAAC
FRANÇAIS

6.2 Sortie câble

Uniquement pour les configurations 6 et 7:
passer le câble électrique dans un tube adéquat en PVC (voir image Fig. 13).

ATTENTION: le câble électrique ne doit être au contact d'aucune partie mobile.

ATTENTION: Il est fondamental que le câble reste tendu au maximum.

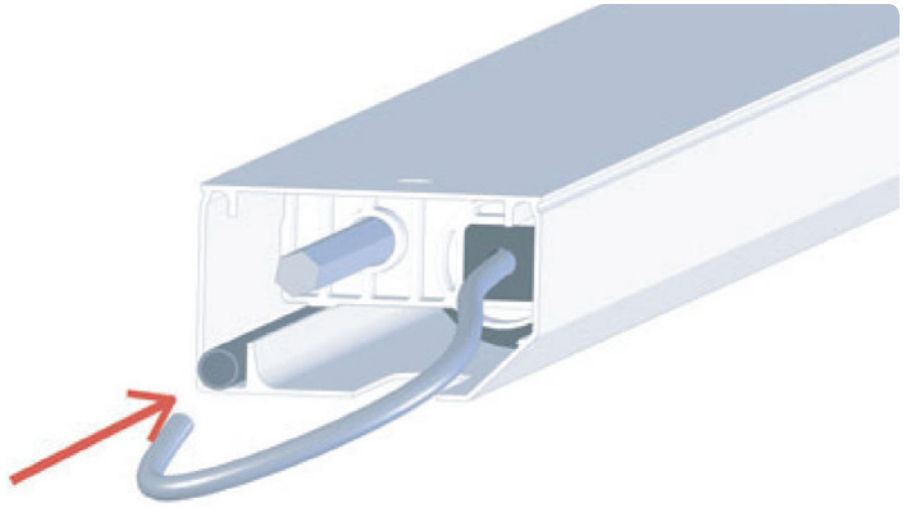

Fig. 13

6.3 Assemblage

1) Introduire les renvois à chaque extrémité.
2) Introduire l'axe hexagonal de transmission dans le trou hexagonal du renvoi.
3) Introduire l'axe dans le bâti moteur et serrer fortement la vis A. (Fig. 14)

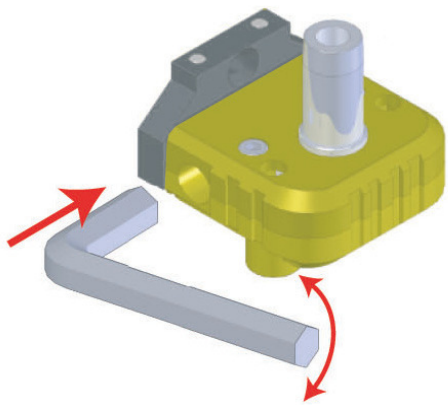

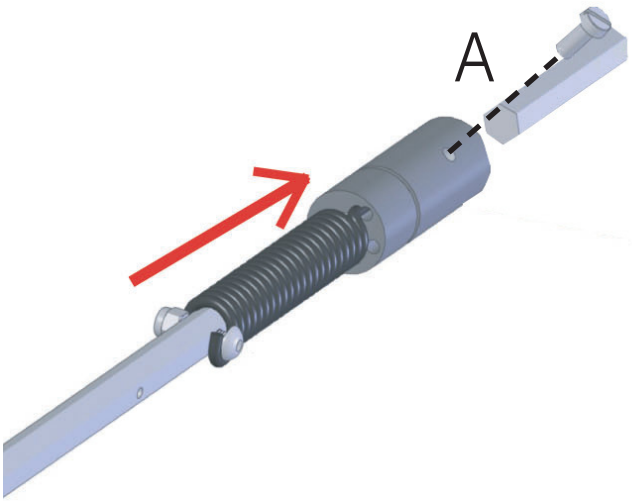

Pour faciliter l'opération, faire tourner l'hexagone du renvoi avec une clé dim. 10.

Fig. 14

FAAC FRANÇAIS

6.4 Trous de fixation

1) Assembler les pièces et les positionner sous le linteau ou en appui (dans la figure, installation sur le linteau).
2) Tracer la position des trous des bâtis et percer avec un foret adéquat.
3) Introduire les chevilles dans les trous.

ATTENTION: La qualité de la fixation est essentielle pour que le dispositif marche bien.

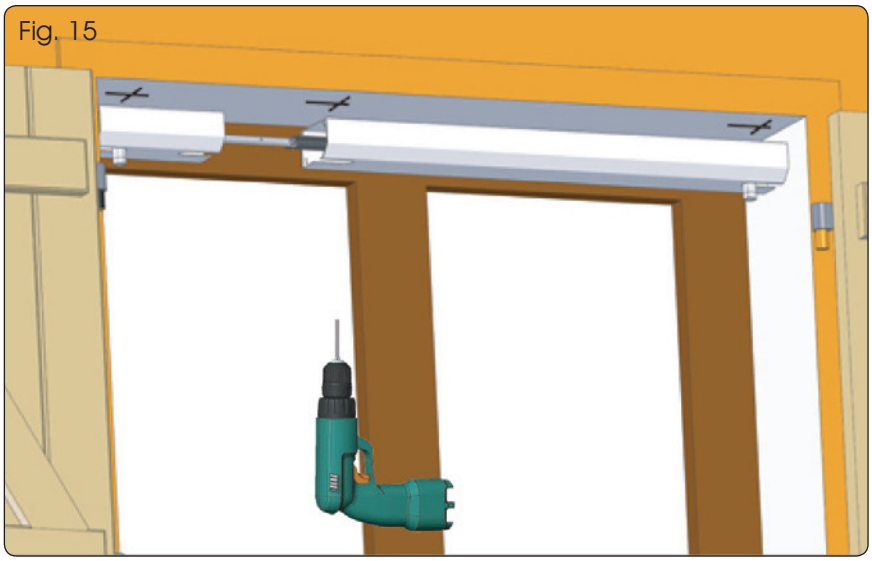
Fig. 15

6.5 Fixation du bâti

1) S'assurer que les bâtis sont alignés.
2) Contrôler l'horizontalité du dispositif avec le niveau à bulle.
3) Ajouter les rondelles crénelées fournies et serrer les tirants avec une clé dim. 13.
4) Se rendre au chapitre 9.

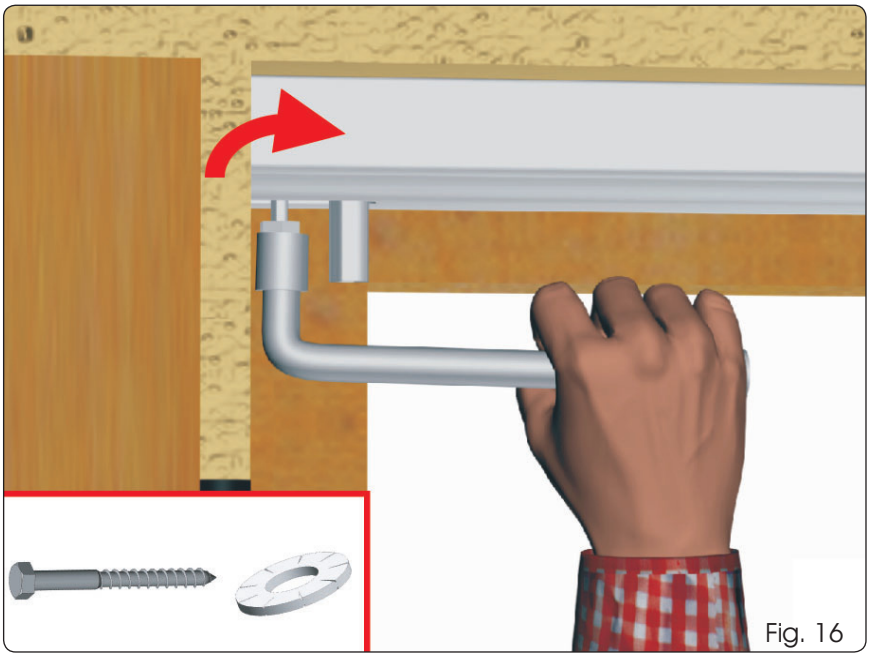
Fig. 16

FAAC FRANÇAIS

7 CONFIGURATION N° 9, 10 et 11, 12

Disposer les pièces d'après la fig. 17.

1. Volet de droite
2. Renvoi rapide (gris)
3. Bâti moteur

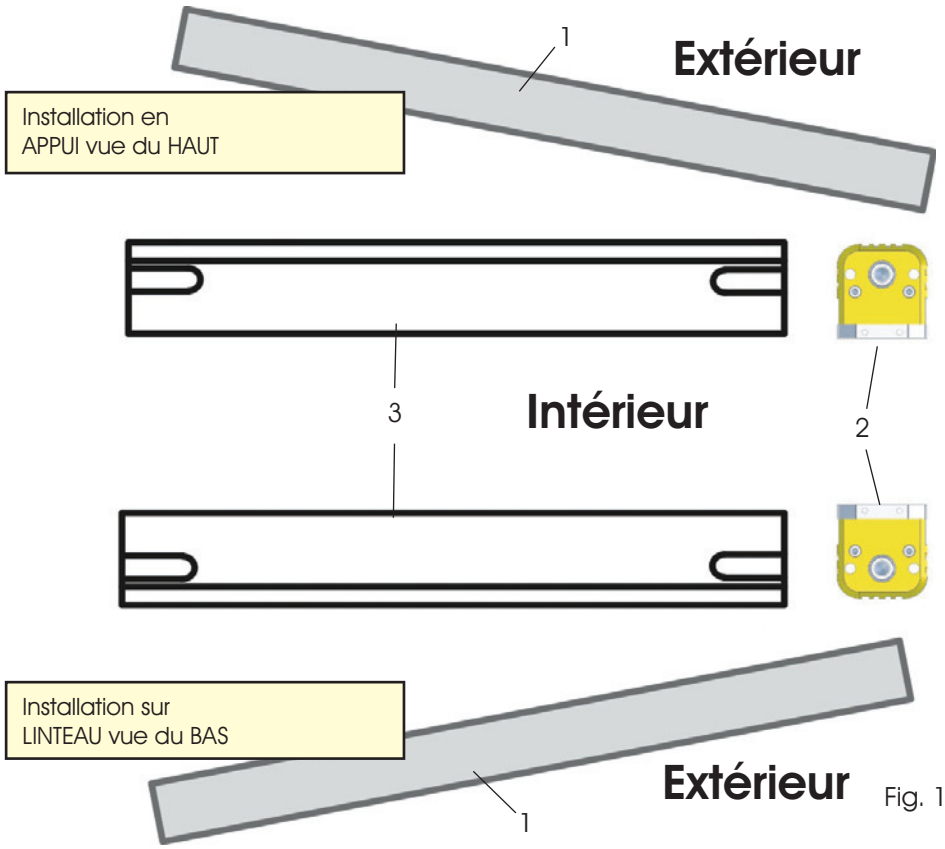

Fig. 17

7.1 Disposition du bâti

Pour les fenêtres d'une largeur comprise entre 600÷672 mm (BASIC ONE) et 660÷760 mm (DELUXE ONE), couper le bâti dormant d'après la fig. 18

ATTENTION: Protéger le câble durant cette opération.

Fig. 18

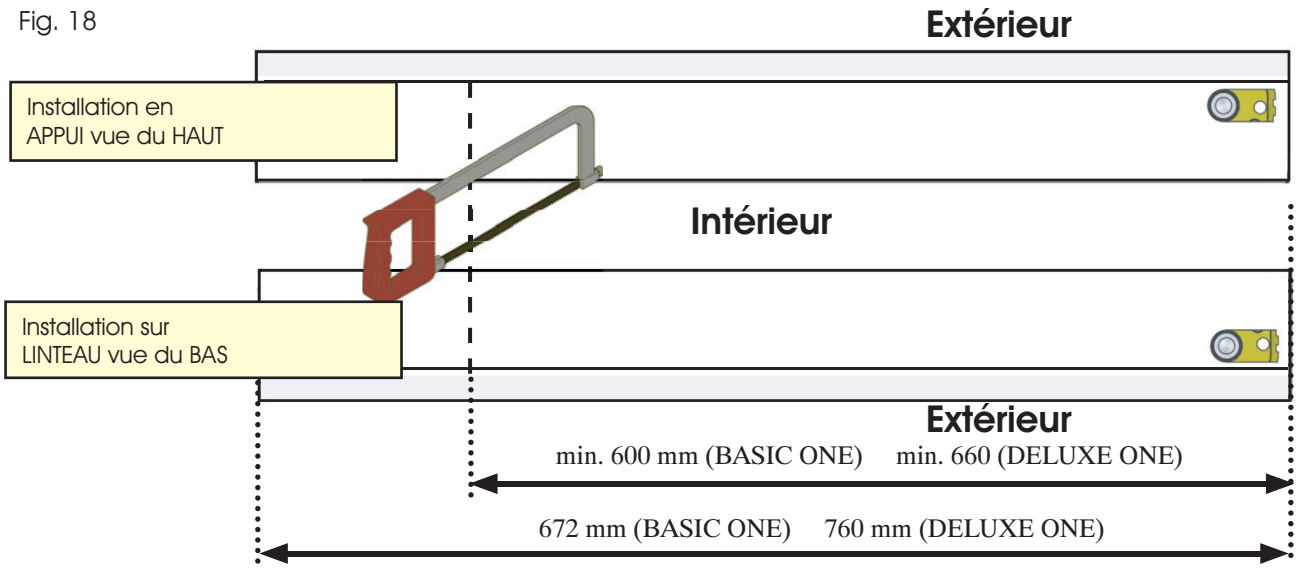

FAAC FRANÇAIS

7.2 Sortie câble

Uniquement pour les configurations 10 et 11:
- passer le câble électrique dans un tube adéquat en PVC (voir image Fig. 19).

ATTENTION: le câble électrique ne doit être au contact d'aucune partie mobile.

ATTENTION: Il est fondamental que le câble reste tendu au maximum.

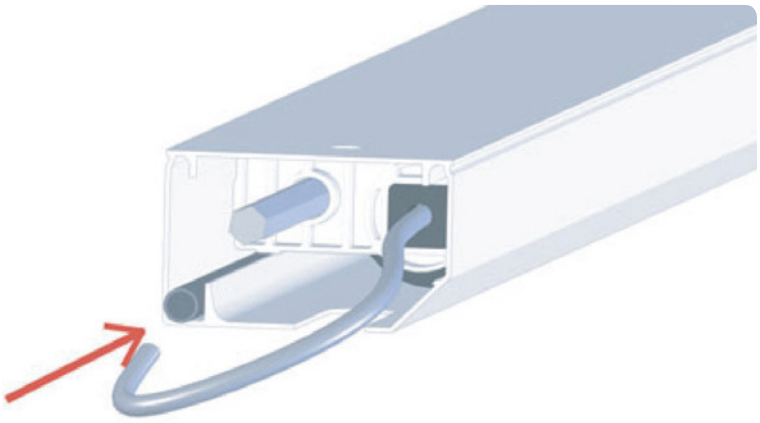

Fig. 19

7.3 Assemblage

1) Introduire le renvoi à droite.
2) Mettre le bâti en position.

Fig. 20

A. Bâti moteur.
B. Renvoi rapide (gris).

Pour faciliter l'opération, faire tourner l'hexagone du renvoi avec une clé dim. 10.

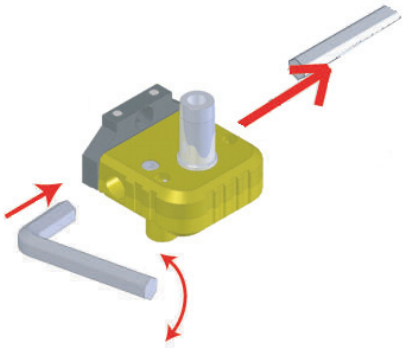

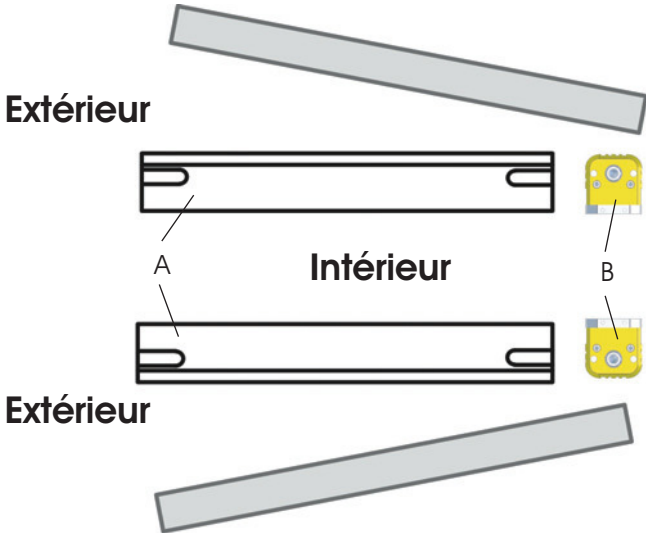

FAAC FRANÇAIS

7.4 Trous de fixation

1) Assembler les pièces et les positionner sous le linteau ou en appui (dans la figure, installation sur le linteau).
2) Tracer la position des trous du bâti et percer avec un foret adéquat.
3) Introduire les chevilles dans les trous.

ATTENTION: La qualité de la fixation est essentielle pour que le dispositif marche bien.

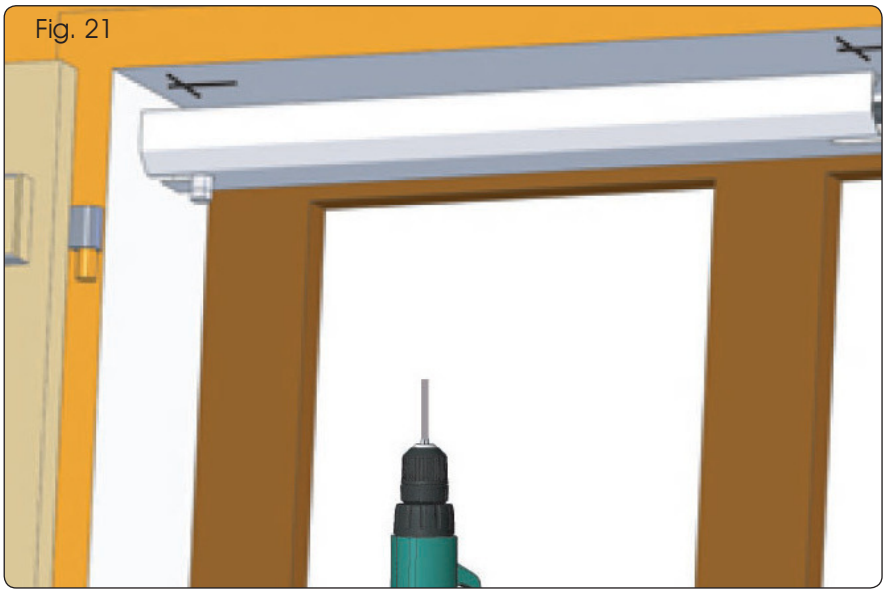
Fig. 21

7.5 Fixation du bâti

1) Contrôler l'horizontalité du dispositif avec le niveau à bulle.
2) Ajouter les rondelles crénelées fournies et serrer les tirants avec une clé dim. 13.
3) Se rendre au chapitre 9.

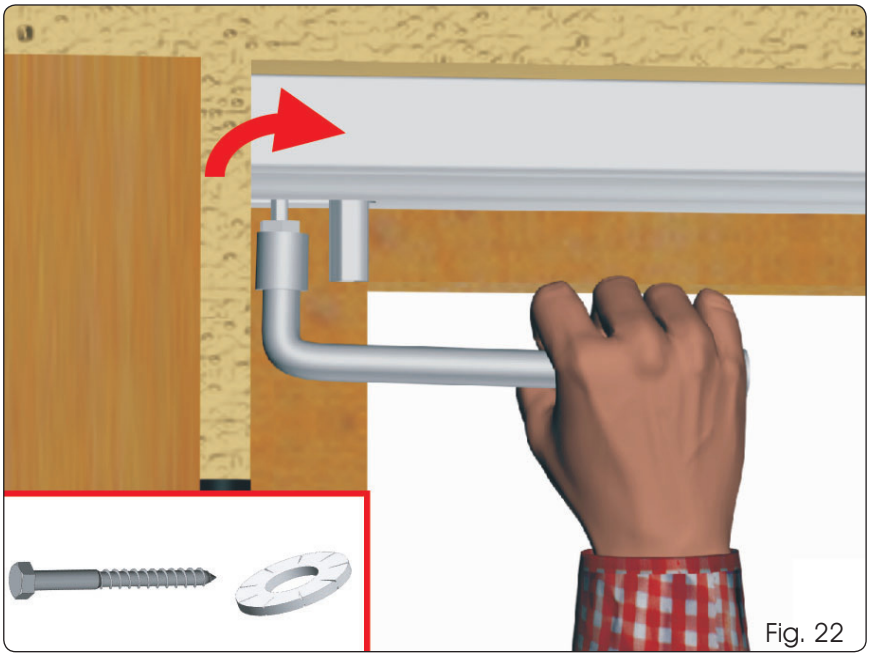
Fig. 22

FAAC FRANÇAIS

8 CONFIGURATION N° 13, 14 et 15,16

Disposer les pièces d'après la fig. 23.

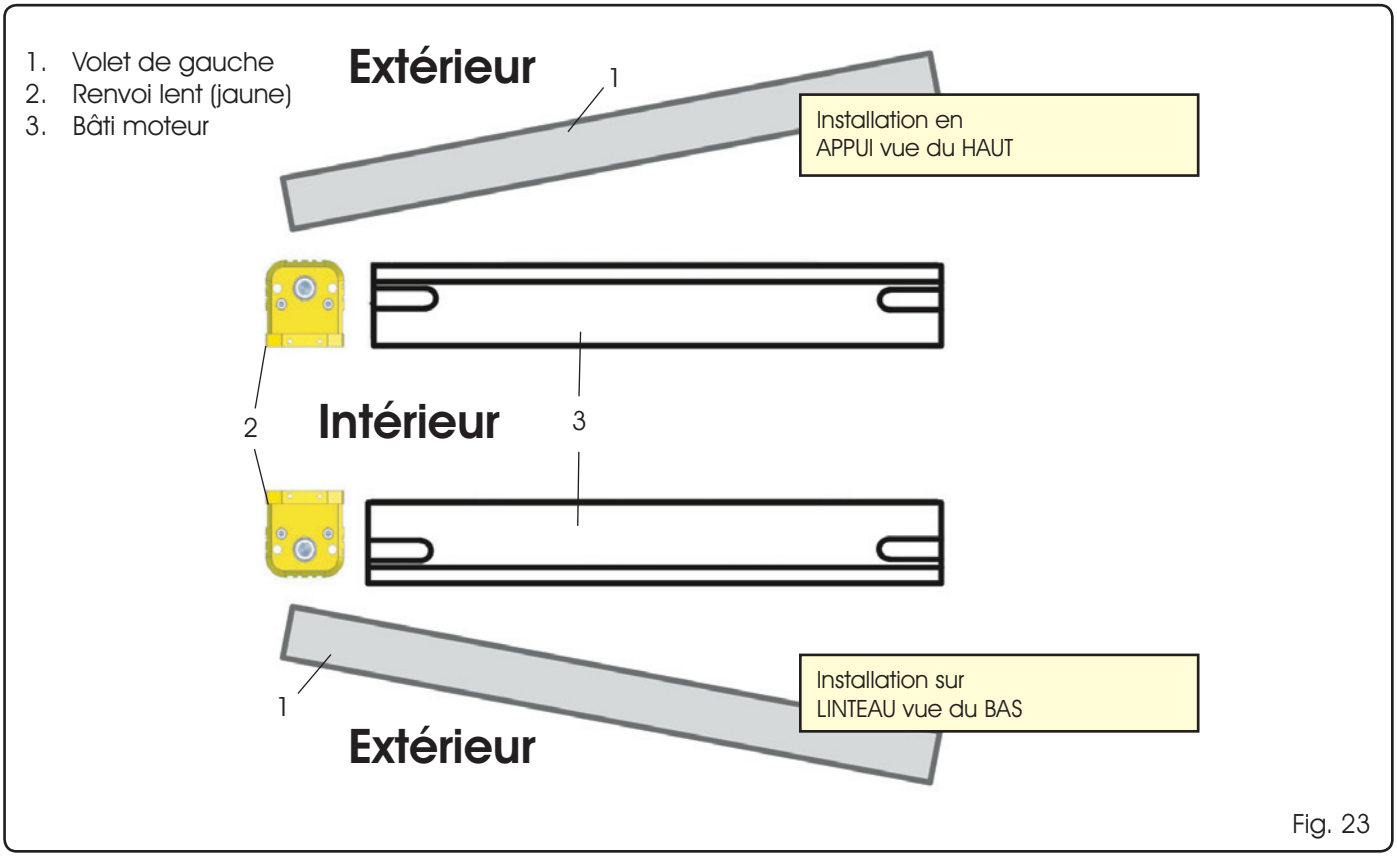

Fig. 23

8.1 Disposition du bâti

Pour les fenêtres d'une largeur comprise entre 600÷672 mm (BASIC ONE) et 660÷760 mm (DELUXE ONE), couper le bâti dormant d'après la fig. 24

ATTENTION: Protéger le câble durant cette opération.

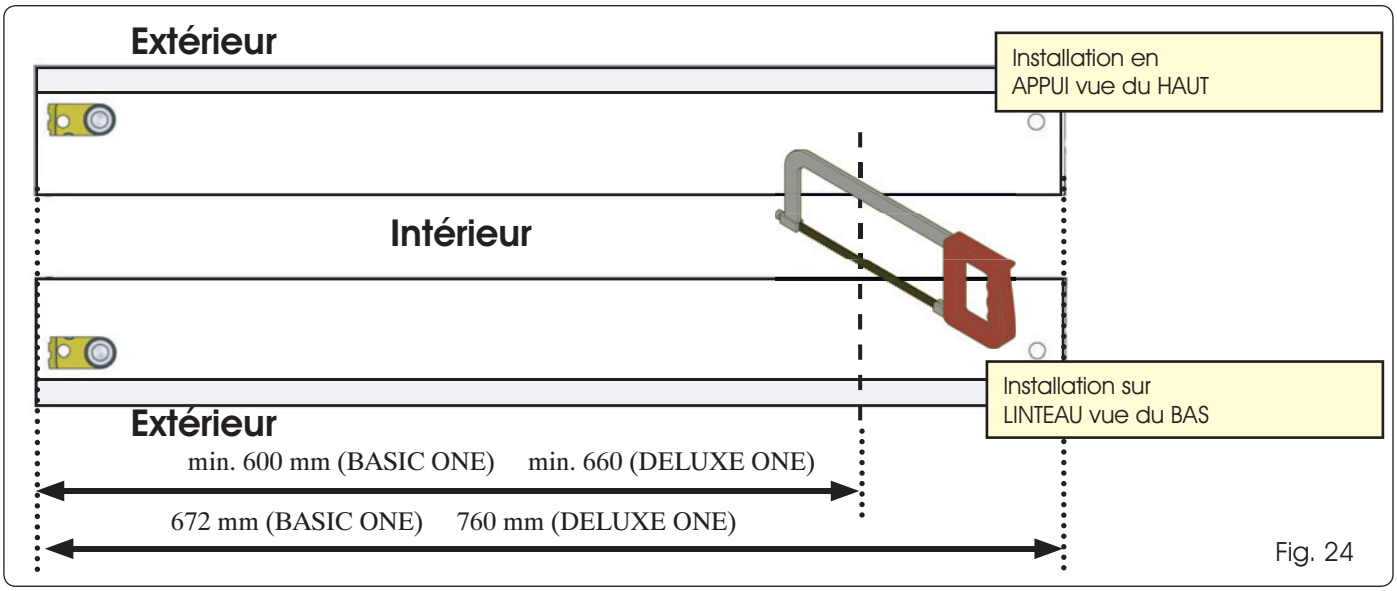

Fig. 24

FAAC FRANÇAIS

8.2 Sortie câble

Uniquement pour les configurations 14 et 15:

- passer le câble électrique dans un tube adéquat en PVC (voir image Fig. 25).

ATTENTION: le câble électrique ne doit être au contact d'aucune partie mobile.

ATTENTION: Il est fondamental que le câble reste tendu au maximum.

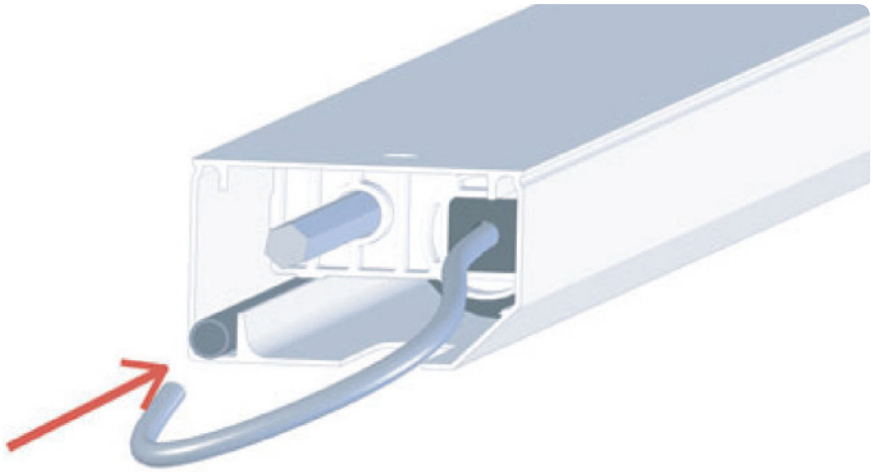

Fig. 25

8.3 Assemblage

1) Introduire le renvoi à gauche.
2) Mettre le bâti en position.

A. Bâti moteur.
B. Renvoi lent (jaune).

Pour faciliter l'opération, faire tourner l'hexagone du renvoi avec une clé dim. 10.

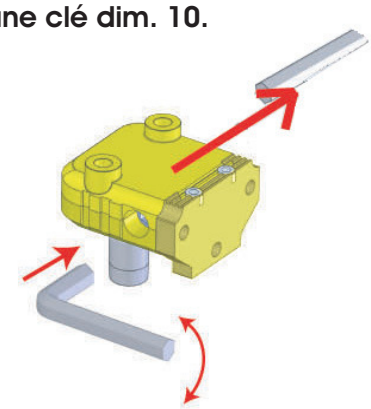

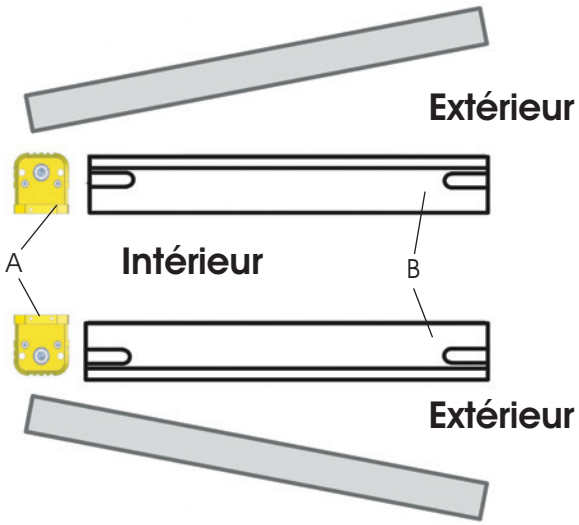

Fig. 26

FAAC FRANÇAIS

8.4 Trous de fixation

1) Assembler les pièces et les positionner sous le linteau ou en appui (dans la figure, installation sur le linteau).
2) Tracer la position des trous des bâtis et percer avec un foret adéquat.
3) Introduire les chevilles dans les trous.

ATTENTION: La qualité de la fixation est essentielle pour que le dispositif marche bien.

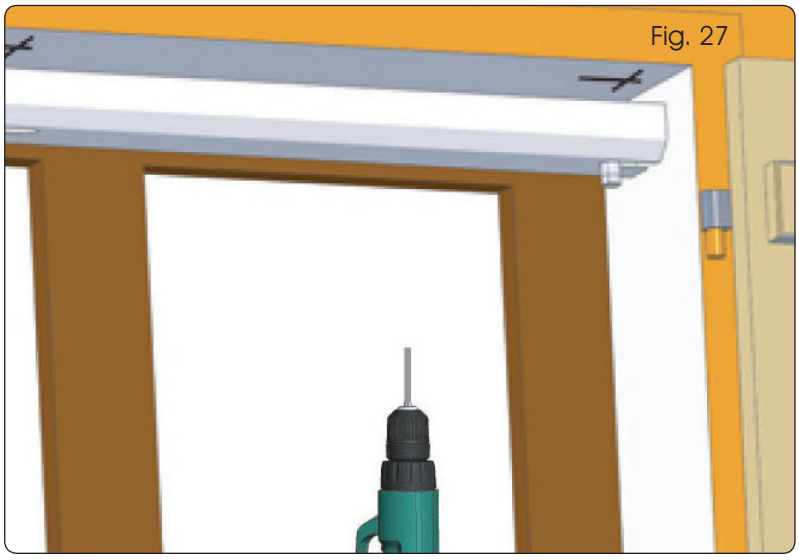
Fig. 27

8.5 Fixation du bâti

1) Contrôler l'horizontalité du dispositif avec le niveau à bulle.
2) Ajouter les rondelles crénelées fournies et serrer les tirants avec une clé dim. 13.
3) Se rendre au chapitre 9.

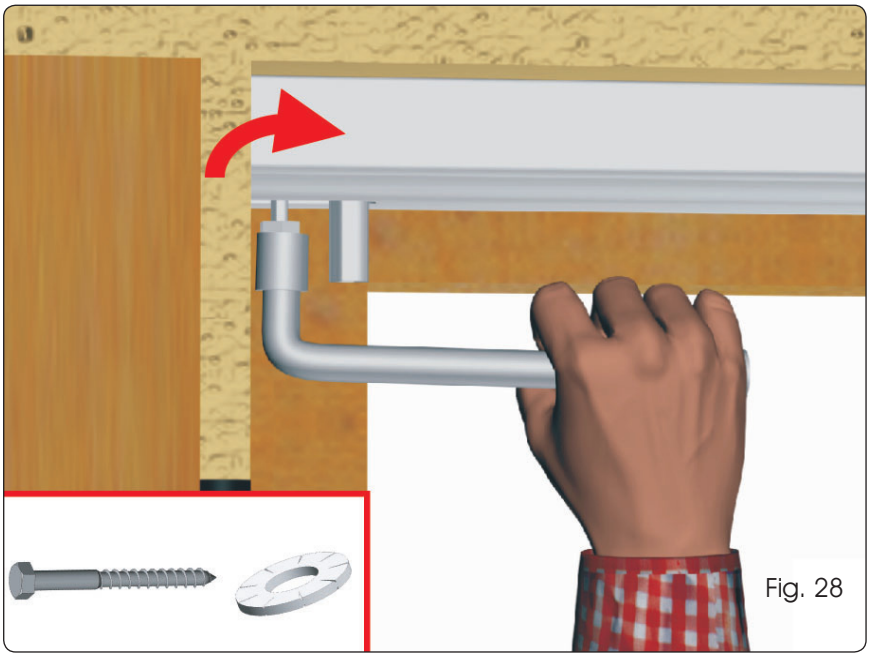
Fig. 28

FAAC FRANÇAIS

9 POSITION DU COFFRE

9.1 Passage du câble

1) Passer le câble dans le passe-câble.
2) Introduire le passe-câble dans l'attelage prévu dans le bâti au niveau de la sortie du câble.

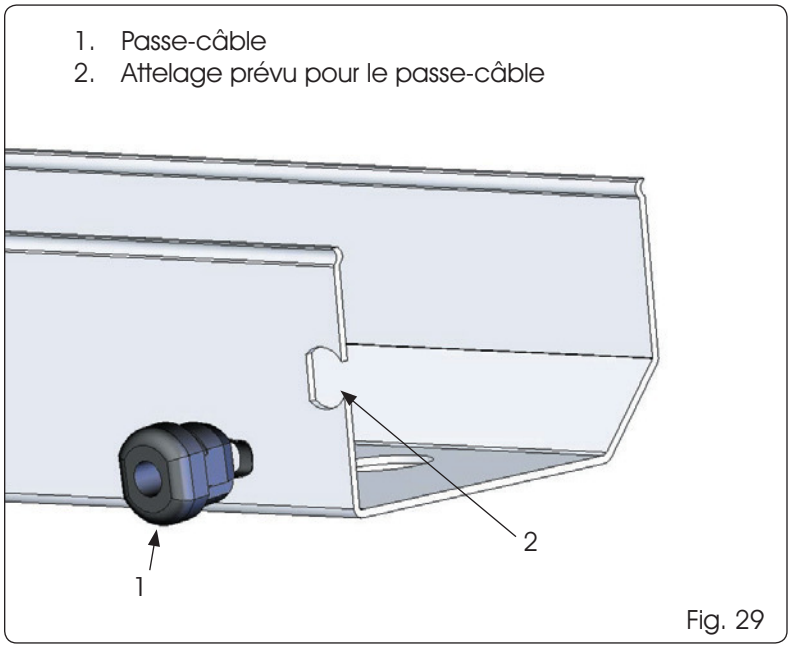

Fig. 29

9.2 Montage du coffre

1) Positionner le coffre et les côtés de protection sur les bâtis.
2) Les pousser verticalement jusqu'au "clic".

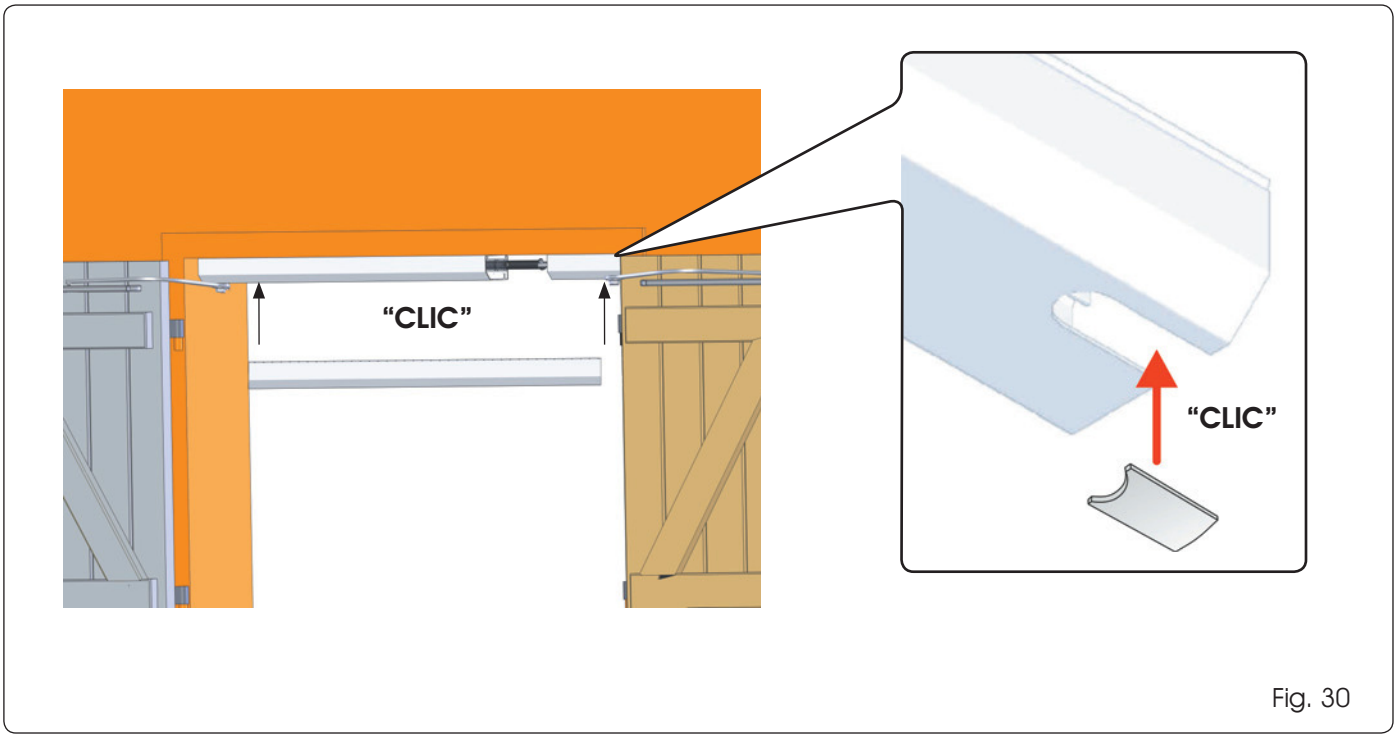

Fig. 30

FAAC FRANÇAIS

10 POSITIONNEMENT DES BRAS

10.1 Installation des bras

1) Pour la fixation du bras sur le moteur, assembler dans l'ordre: Bague (F) + bras (E) + rondelle élastique (G) + vis (H).

Visser sans bloquer

2) Pour fixer la douille à l'extrémité du bras, assembler dans l'ordre: Entretoise (C) + rouleau réversible (B) + vis (A) + écrou (I). Serrer et bloquer la rouleau réversible.

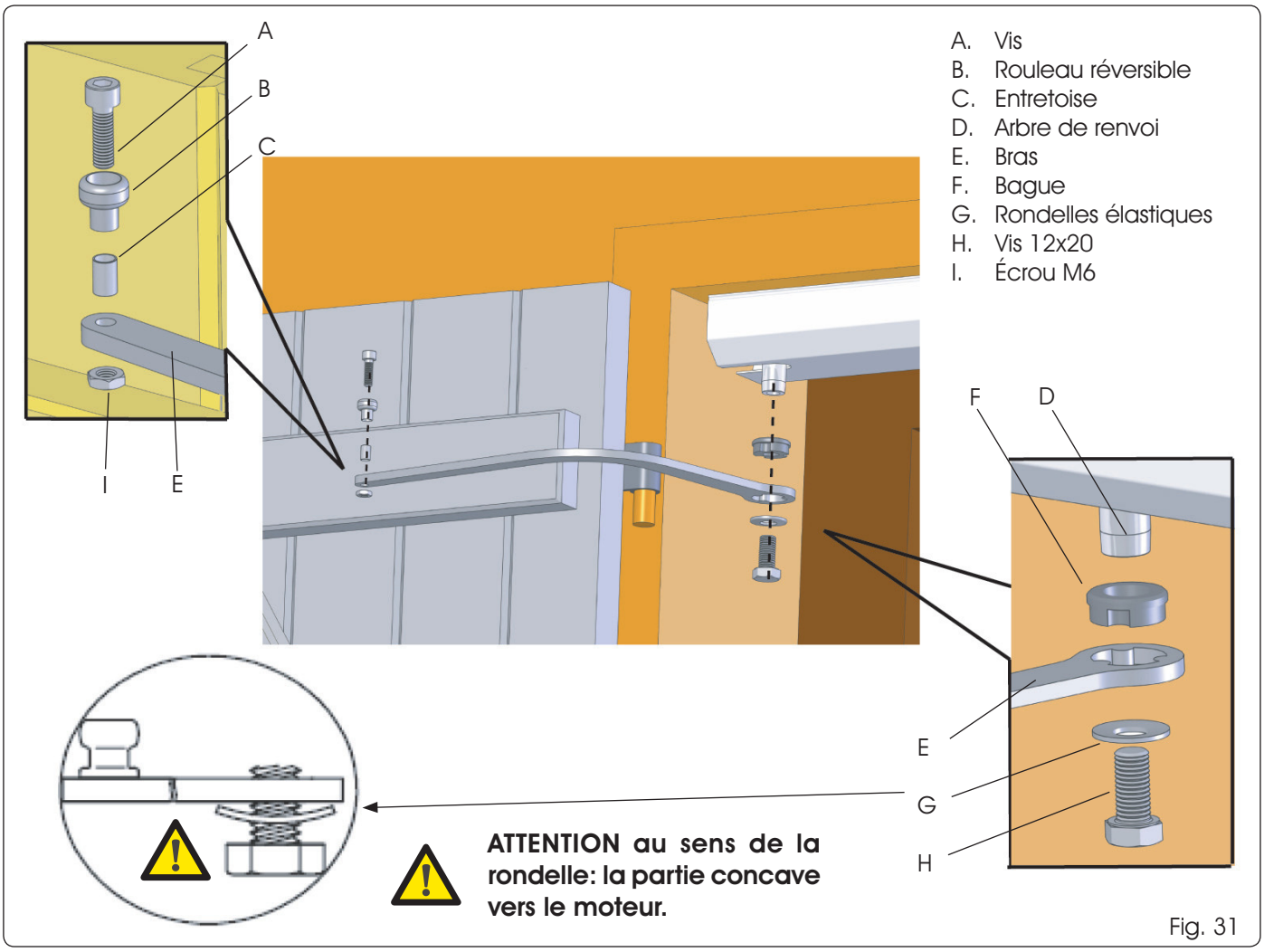

Fig. 31

FAAC
FRANÇAIS

10.2 Détermination de la course du bras

Marquer la position sur le volet de l'entretoise du bras:

1) Volet ouvert
2) Volet fermé

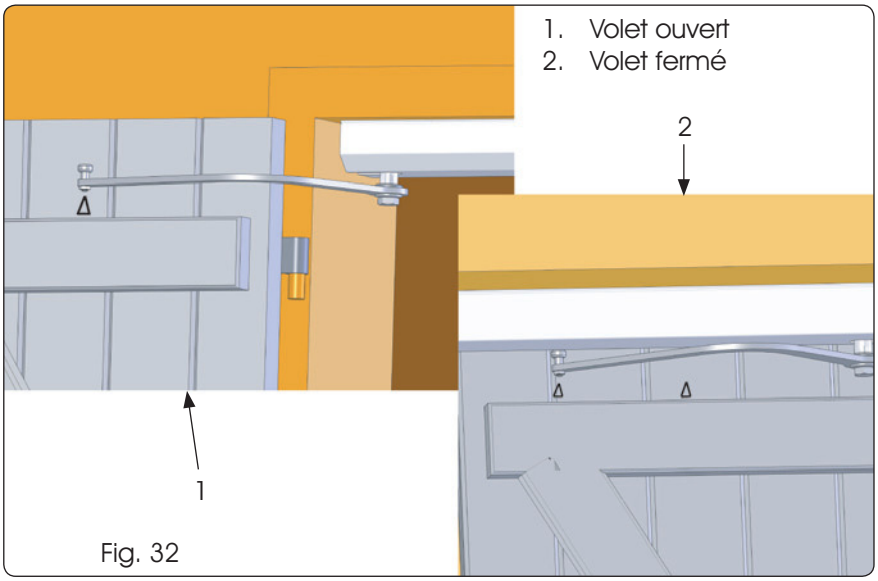

Fig. 32

10.3 Montage du guide

Introduire le fourreau dans le guide et positionner ce dernier sur le volet ouvert.

1) Centrer le guide sur le volet et le mettre à niveau.
2) Encastrer les bouchons et fixer avec les vis 5x35.
3) Après avoir mis en fonction (voir chapitre 11), commander électriquement une ouverture des volets et laisser tourner le moteur pendant quelques secondes avec les volets ouverts.
4) Assurer vous que les volets soient bien plaqués contre la façade.
5) Serrer fortement les vis 12x20 des bras (voir réf. H fig. 31 et 33).

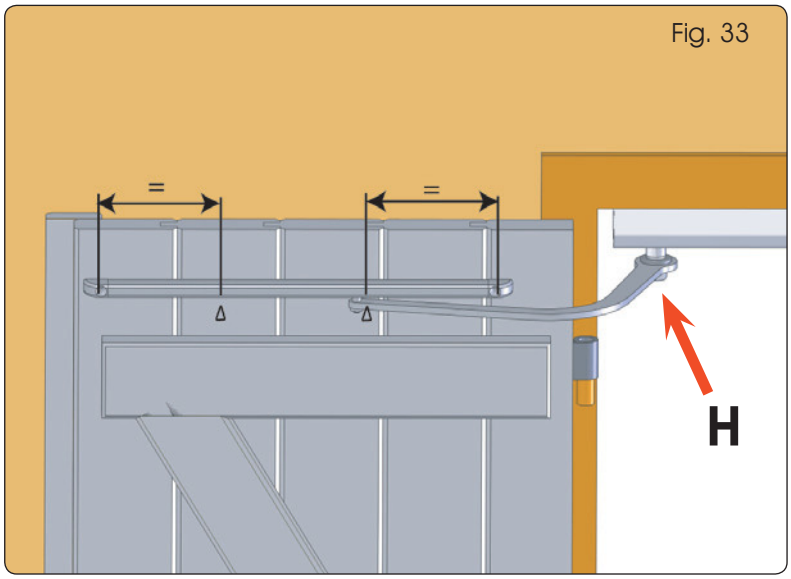

Fig. 33

FAAC
FRANÇAIS

11 MISE EN FONCTION

11.1 Câblage électrique mod. BASIC ONE

Le Night&Day BASIC ONE est commandé à partir d'un bouton-poussoir et fonctionne à logique homme mort (tant que le bouton-poussoir reste enfoncé, le moteur tourne dans la direction sélectionnée).

1) Connecter le câble jaune vert à la terre.
2) Connecter les câbles au 230V d'après la figure.

Vérifier, selon l'installation effectuée, le câblage correct du bouton-poussoir. En appuyant sur cette touche d'ouverture, les volets doivent s'ouvrir; dans le cas contraire, invertir les deux phases du moteur (câbles marron et noir).

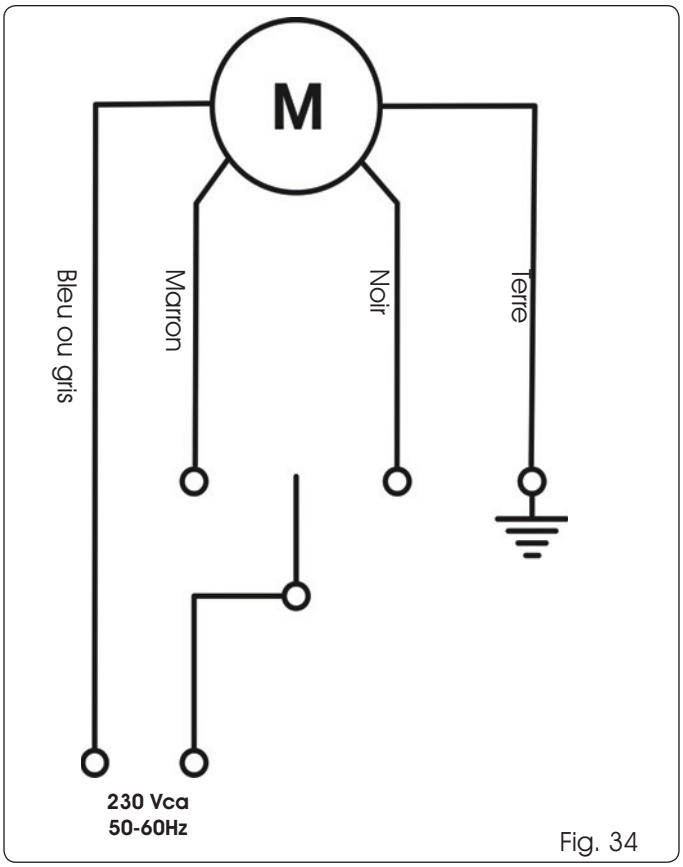

Fig. 34

11.2 Sélecteur OUVRE/FERME pour mod. BASIC ONE

La figure indique les dimensions et les connexions électriques du sélecteur OUVRE/FERME du mod. BASIC ONE

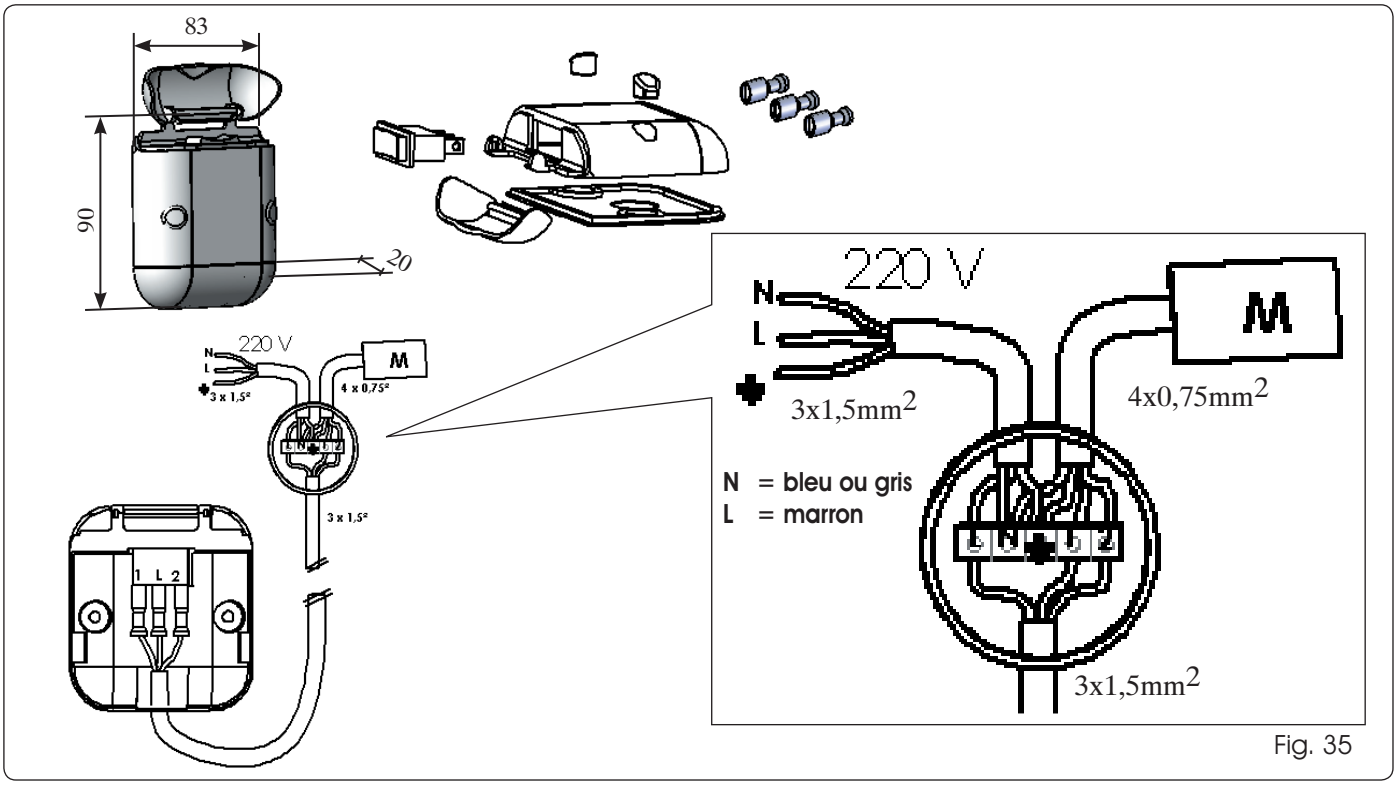

Fig. 35

FAAC
FRANÇAIS

11.3 Câblage électrique mod. DELUXE ONE

Le Night&Day Deluxe ONE peut être commandé à partir d'une télécommande ou d'un bouton-poussoir à logique pas à pas.

1) Connecter le câble jaune vert à la terre.
2) Connecter les câbles marron et bleu (ou gris) au 230 V.

☞ ***Ne pas connecter le câble noir. C'est le RESET du récepteur radio. Voir par. 11.4.3.***

Fig. 36

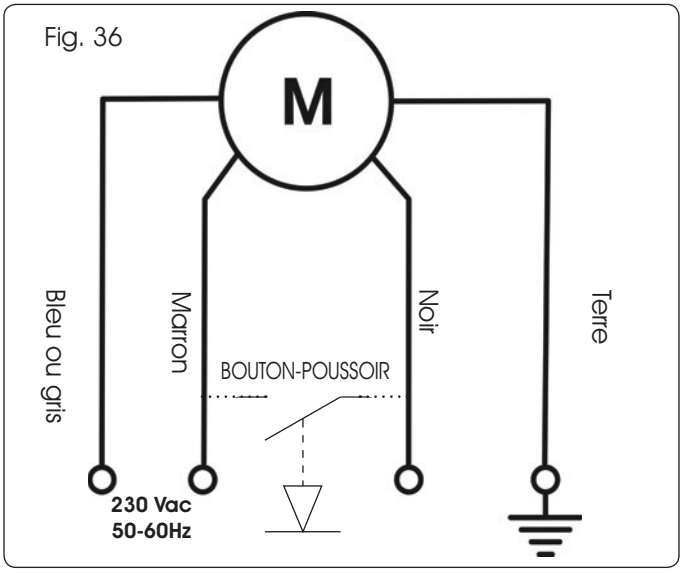

AUTOMATISME UNIQUEMENT COMMANDÉ À PARTIR D'UNE TÉLÉCOMMANDE: Si l'on souhaite réaliser ce type de configuration, connecter le fil bleu et le fil marron du moteur au secteur et le fil jaune-vert à la terre. **Le fil noir ne doit pas être connecté.**

AUTOMATISME COMMANDÉ À PARTIR D'UNE TÉLÉCOMMANDE ET D'UN BOUTON-POUSSOIR: Si l'on souhaite utiliser ce type de configuration, connecter le moteur d'après le schéma de la figure 36.

☞ ***Le bouton-poussoir est à logique pas à pas; toute pression exercée sur la touche envoie une impulsion au moteur (EXEMPLE: PREMIÈRE IMPULSION OUVERTURE-DEUXIÈME IMPULSION STOP-TROISIÈME IMPULSION FERMETURE-etc.). Après une commande d'ouverture ou de fermeture, le moteur tourne jusqu'à la fin du délai d'attente (environ 20 s).***

FAAC
FRANÇAIS

11.4 Radiocommande pour mod. DELUXE ONE

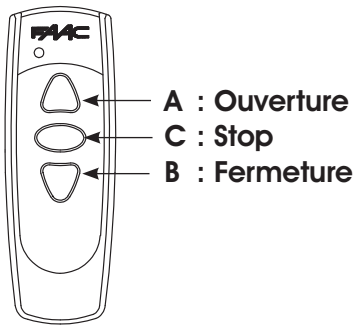

Fig. 37

Sur la télécommande, chaque pression sur la touche d'ouverture ou de fermeture commande un mouvement complet. Pour arrêter une manœuvre, appuyer sur le bouton-poussoir STOP; dans le cas contraire, le moteur tourne jusqu'à la fin du délai d'attente (environ 20 s).

11.4.1 MÉMORISATION DE LA PREMIÈRE TÉLÉCOMMANDE SUR LE RÉCEPTEUR

1) Vérifier dans la figure à quel schéma de montage correspond votre installation. Pour de plus amples détails, voir figure page 7
2) Mettre le moteur sous tension. Le récepteur situé dans le moteur entrera en phase de programmation, en actionnant le moteur dans les deux directions pendant 1 seconde.
3) Dans un délai de 15 secondes, appuyer sur la touche de l'émetteur (**A ou B**) correspondant à votre schéma de montage.
4) Pour confirmer la programmation, le moteur tournera encore dans les deux directions pendant 1 seconde.

11.4.2 AJOUT D'AUTRES TÉLÉCOMMANDES

1) Appuyer, en la maintenant enfoncée pendant 5 secondes, sur la touche STOP de l'émetteur déjà mémorisé; le moteur tourne pendant 1 seconde dans les deux directions.
2) Dans un délai de 5 secondes, appuyer sur la touche OUVERTURE et dans les 5 secondes successives, appuyer sur la touche FERMETURE; le moteur tourne pendant 1 seconde dans les deux directions.
3) Appuyer sur la touche OUVERTURE du NOUVEL émetteur dans un délai de 5 secondes. Si le nouvel émetteur a été correctement mémorisé, le moteur tourne dans les deux directions pendant 1 seconde.
4) Si la mémorisation n'a pas abouti, répéter la procédure.

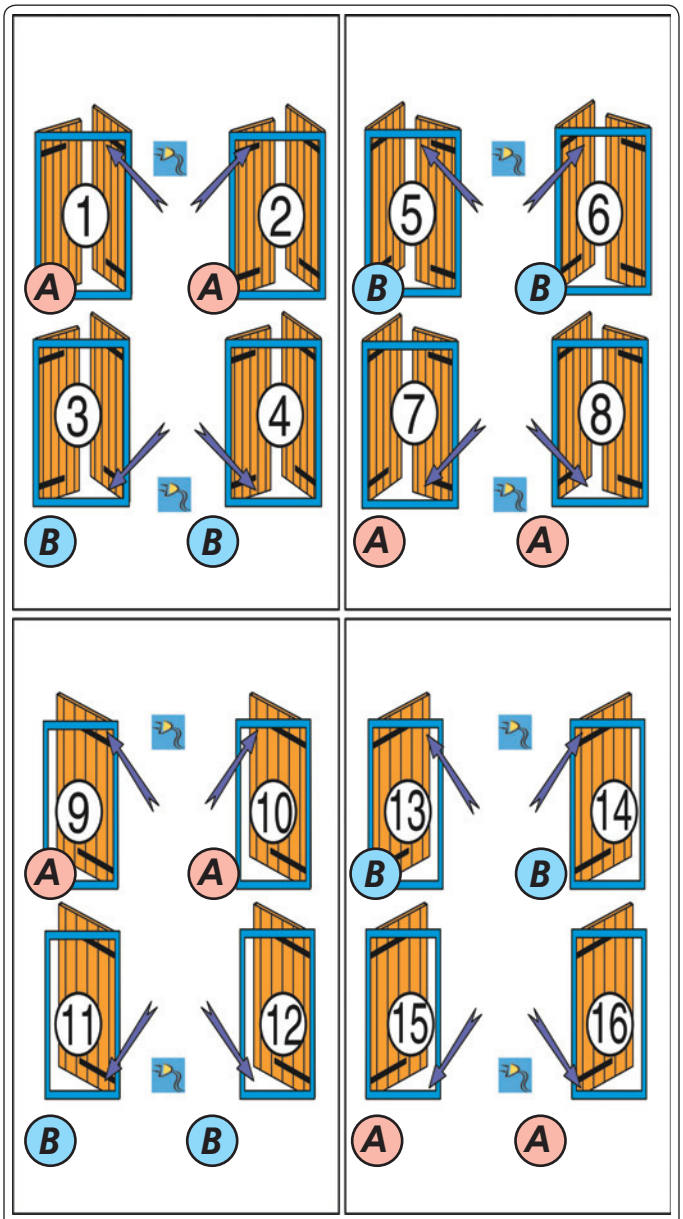

Fig. 38

11.4.3 EFFACEMENT DE LA MÉMOIRE RÉCEPTEUR INTERNE (RESET)

1) Mettre le moteur hors tension.
2) Connecter le fil noir au fil marron. (En cas de bouton-poussoir "pas à pas", par. 11.1 il suffit de le maintenir enfoncé sans réaliser la connexion).
3) Mettre le moteur sous tension.
4) Au bout de 5 secondes environ, le moteur tourne dans les deux directions pendant 1 seconde, pour signaler que la mémoire a été complètement effacée.
5) Mettre de nouveau le moteur hors tension.
6) Déconnecter les fils noir et marron. (Relâcher le bouton-poussoir en cas de bouton-poussoir "pas à pas", par. 11.1).

FAAC FRANÇAIS

12 GAMME DES BRAS

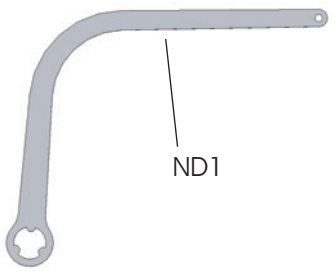

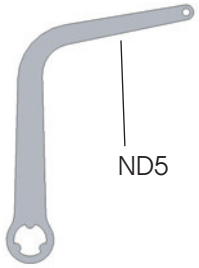

Bras ND1. Profondeur min. 150 mm.

Bras ND5. Profondeur min. 150 mm.

	Pour une profondeur P > de 155mm													
Cote B	**20**	**30**	**40**	**50**	**60**	**70**	**80**	**90**	**100**	**110**	**120**	**130**	**140**	**150**
Cote A														
10														
20														
30														
40														
50														
60														
70														
80														
90														
100														
110														
120														
130														
140														
150														

Ce tableau n'est pas indiqué pour tous les cas. Il est valable pour les volets d'une épaisseur de 28 mm et d'une largeur de 500 mm.

La rainure pourrait être réalisée sur le volet et non sur le mur.

Pour les volets style "padovana" utiliser le bras articulé.

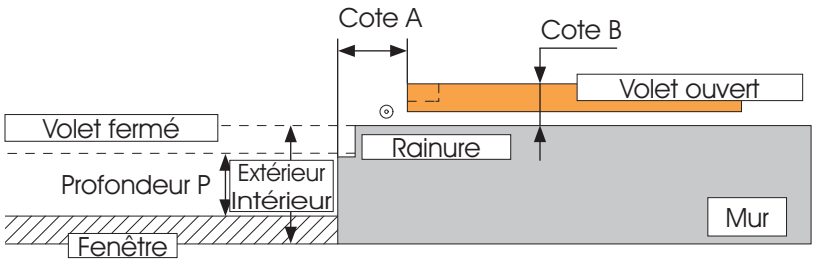

Fig. 39

FRANÇAIS

FAAC FRANÇAIS

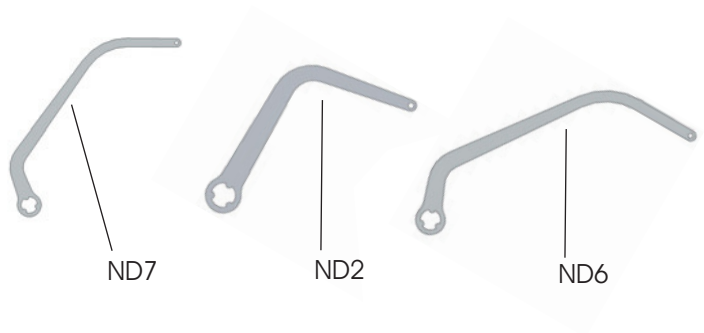

Bras ND7. Profondeur min. 110 mm.

Bras ND2. Profondeur min. 110 mm

Bras ND6. Profondeur min. 110 mm.

	Pour une profondeur P > de 110mm													
Cote B	**20**	**30**	**40**	**50**	**60**	**70**	**80**	**90**	**100**	**110**	**120**	**130**	**140**	**150**
Cote A														
10														
20														
30														
40														
50														
60														
70														
80														
90														
100														
110														
120														
130														
140														
150														
160														
170														
180														

Ce tableau n'est pas indiqué pour tous les cas. Il est valable pour les volets d'une épaisseur de 28 mm et d'une largeur de 500 mm.

La rainure pourrait être réalisée sur le volet et non sur le mur.

Pour les volets style "padovana" utiliser le bras articulé.

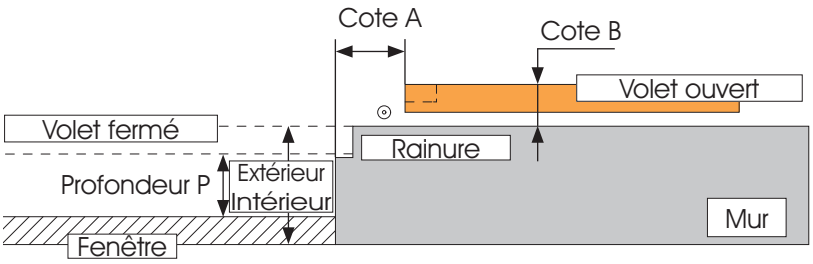

Fig. 40

FAAC FRANÇAIS

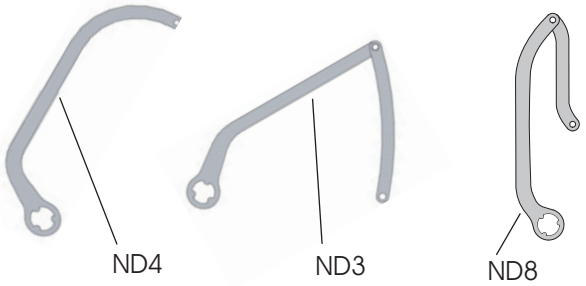

Bras ND4. Profondeur min. 100 mm. (Fourni dans le kit)

Bras ND3 (utilisation sans guide). Profondeur min. 110 mm.

Bras ND8 (utilisation sans guide). Profondeur min. 110 mm.

	Pour une profondeur P > de 100/110mm													
Cote B	**20**	**30**	**40**	**50**	**60**	**70**	**80**	**90**	**100**	**110**	**120**	**130**	**140**	**150**
Cote A														
10														
20														
30														
40														
50														
60														
70														
80														
90														
100														
110														
120														
130														
140														
150														
160														
170														
180														

Ce tableau n'est pas indiqué pour tous les cas. Il est valable pour les volets d'une épaisseur de 28 mm et d'une largeur de 500 mm.

La rainure pourrait être réalisée sur le volet et non sur le mur.

Pour les volets style "padovana" utiliser le bras articulé.

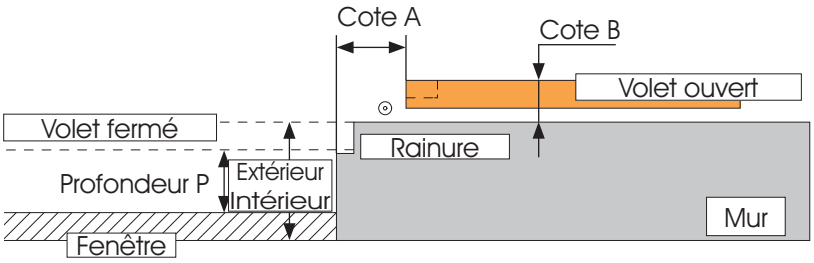

Fig. 41

FRANÇAIS