7. DIMENSIONS

› Réf. IRS38TL

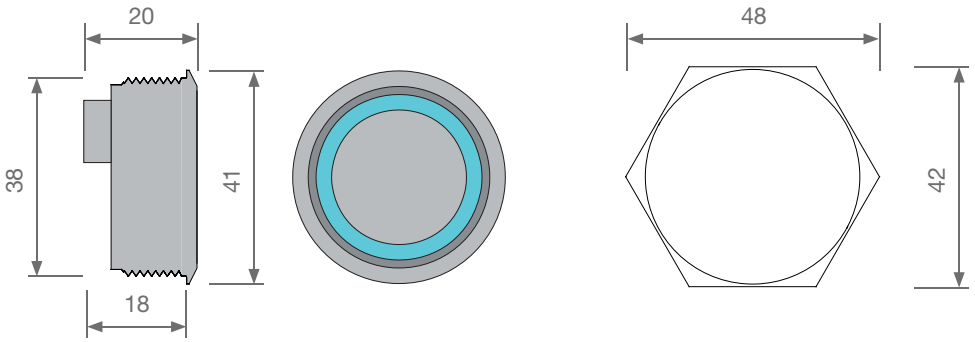

› Réf. IRS38TL + Réf. SSP231

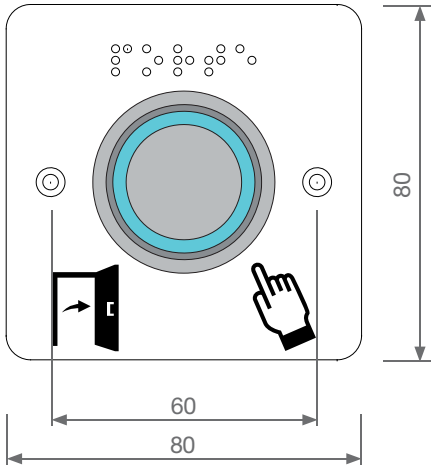

› Réf. IRS38TL + Réf. AH808028

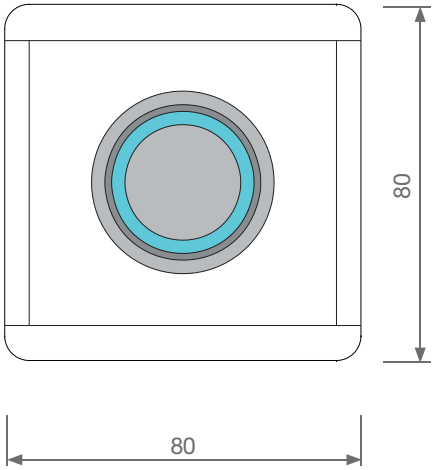

Le montage, le raccordement et la mise en service de ce produit doivent impérativement être réalisés par un professionnel qualifié en installations électriques. En cas de doute sur la mise en œuvre ou le fonctionnement de ce produit, nous vous invitons à contacter votre distributeur.

www.izyx-systems.com

5, rue des Vosges
67720 WEYERSHEIM
France

Tél. +33 (0)3 88 75 32 32
Fax +33 (0)3 88 52 28 19
info@izyx-systems.com

© - Ce document et son contenu sont protégés par la loi du Copyright. Toute reproduction ou distribution, partielle ou totale, par quelque moyen que ce soit, est strictement interdite. Photos et illustrations non contractuelles. Caractéristiques techniques susceptibles de modifications sans préavis.

Notice technique

Platine de signalisation et d'appel par commande infrarouge sans contact

IRS38TL

9 états de signalisation : lumineux et sonore

Réf. IRS38TL
+ Réf. SSP231

Réf. SSH200
pour Réf. SSP231

Réf. IRS38TL
+ Réf. AH808028

www.izyx-systems.com

1. CARACTERISTIQUES TECHNIQUES

	IRS38TL
Technologie	Capteur infrarouge sans contact
Tension d'alimentation	12/24 V DC
Consommation	10 à 100 mA max.
Sortie à relais	Relais à contact inverseur CO / NO / NF
Pouvoir de coupure max.	30 V DC / 1A
Indicateur sonore pilotable	Buzzeur 70 db en mode continu ou discontinu
Indicateurs lumineux pilotables	7 états lumineux + voyants oranges clignotants
Réglage de la distance de réaction du capteur	De 2 à 12cm par potentiomètre
Indice de protection IP	IP65 (en face avant avec le produite encastré)
Température de fonctionnement	-10 à +50°C
Diamètre de perçage pour intégration	38 mm
Epaisseur panneau d'installation	1 à 9 mm
Profondeur d'installation (panneau inclus)	20 mm
Dimensions en mm (Ø face avant x Ø corps x longueur)	41 x 38 x 20 mm
Poids brut	0,08 kg

- Réf. **SSP231 :** plaque d'encastrement acier inox carrée 80 x 80 mm pour IRS38TL
- Réf. **SSH200 :** boîtier applique acier inox 80 x 80 x 38 mm pour plaque SSP231
- Réf. **AH808028 :** boitier applique alu/abs noir 80 x 80 x 28 mm pour IRS38TL

2. FONCTIONNALITÉS

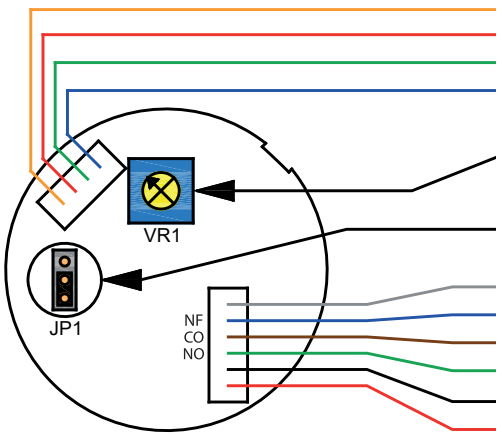

Orange Pilotage LEDs orange 0 V
Rouge Pilotage LED rouge 0 V
Vert Pilotage LED verte 0 V
Bleu Pilotage LED bleue 0 V

VR1 Potentiomètre de réglage de la distance de réaction du capteur de 2 à 12 cm.

JP1 Buzzeur en mode discontinu ou continu

Blanc Pilotage buzzeur 0 V
Bleu Contact NF
Marron Contact CO
Vert Contact NO
Noir Alimentation 0 V DC (-)
Rouge Alimentation +12/24 V DC (+)

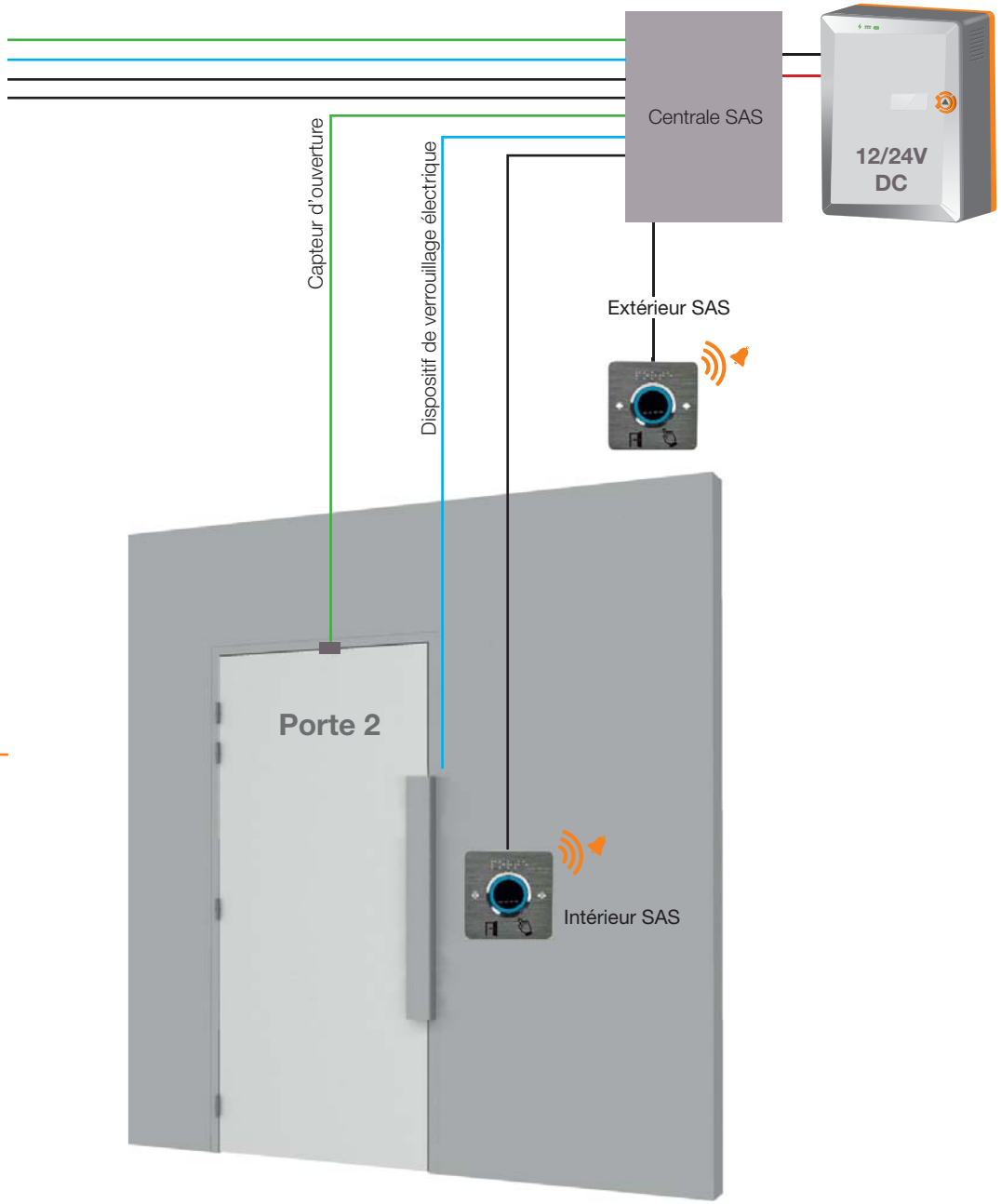

6. SYNOPTIQUE DEMANDE D'OUVERTURE DE PORTE EN MODE SAS

Chaque IRS38TL transmet à la centrale SAS les demandes d'ouvertures et reçoit en retour son état de signalisation.

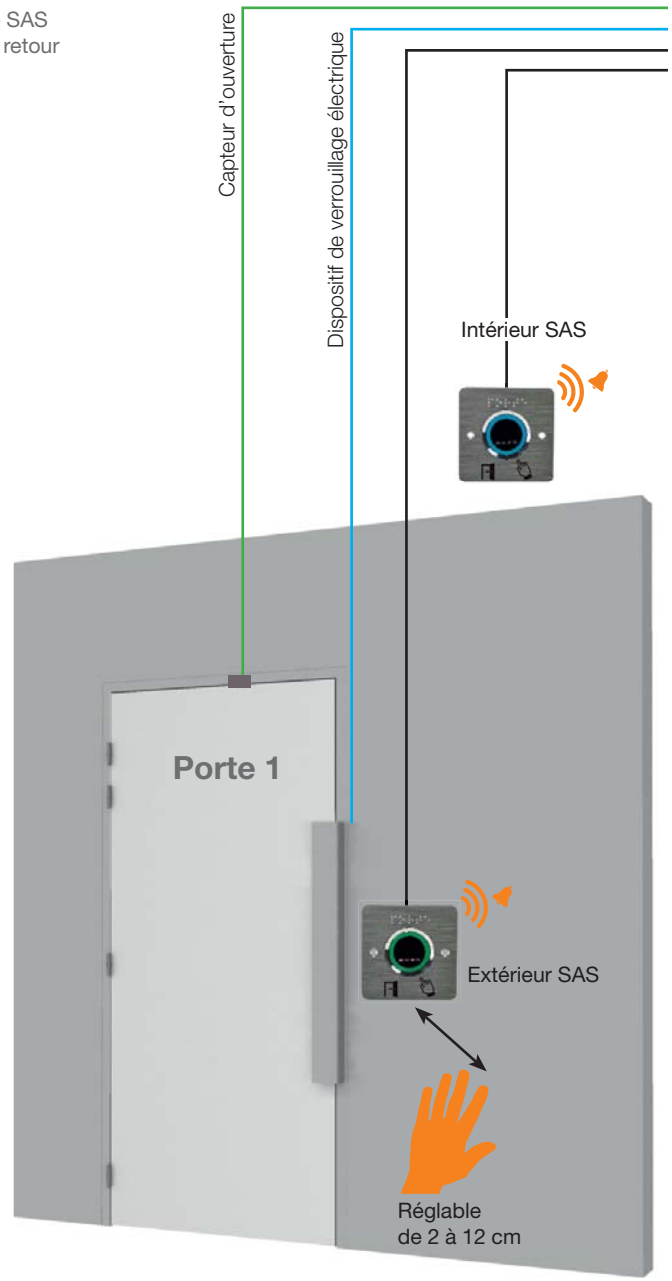

› Réf IRS38TL
+ Réf. SSP231

3. RACCORDEMENT

› Pilotage buzzzer et voyants

L'application d'un 0 V (-) sur les fils de pilotages respectifs permet l'activation du buzzer ou des voyants de couleur.

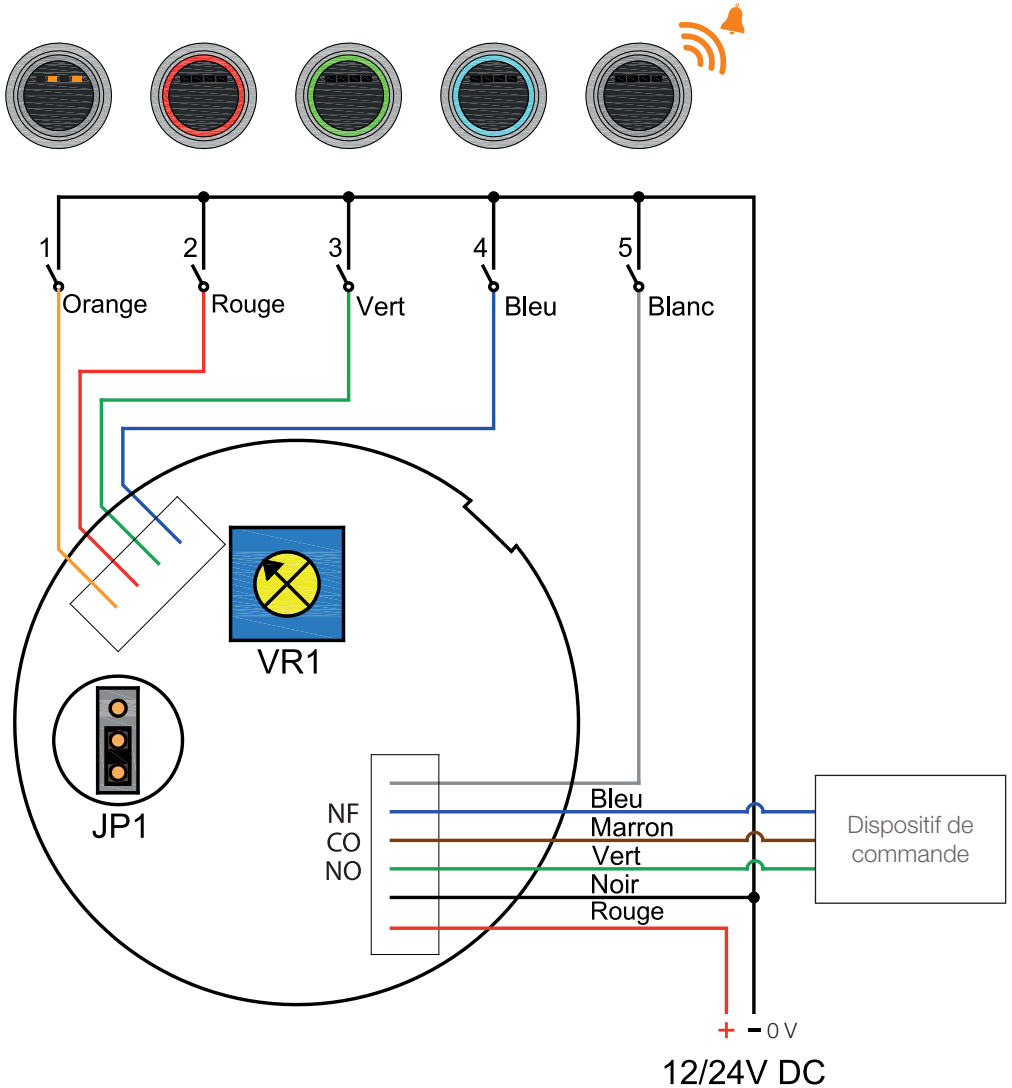

4. SYNOPTIQUE DEMANDE D'OUVERTURE DE PORTE

1. LED bleu, porte verouillée, accès possible sur demande
2. Demande d'ouverture par passage de main devant le capteur infrarouge
3. Autorisation d'accès validée par l'accueil (pupitre de commande)
4. LED verte et buzzer activés, porte déverrouillée
5. A la fermeture de la porte la LED passe au bleu
6. LED rouge, porte verrouillée mais accès impossible, personne à l'accueil

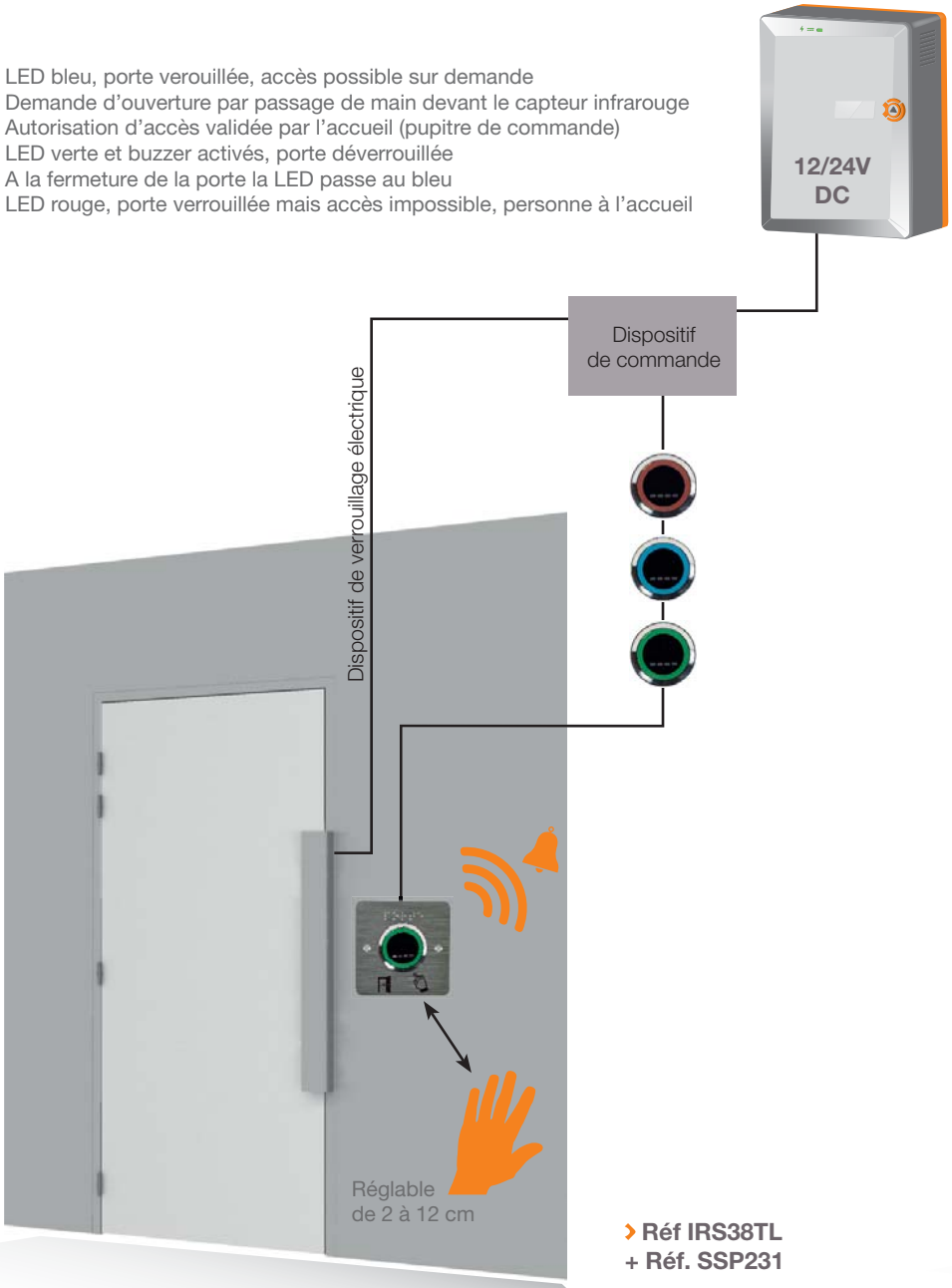

› Réf IRS38TL
+ Réf. SSP231

5. SYNOPTIQUE SIGNALISATION D'ETAT

- Alarme intrusion On / Off / défaut
- Local libre / occupé
- Porte verouillée / deverouillée sur zone horaire
- Appel malade
- Etat de fonctionnement d'une machine

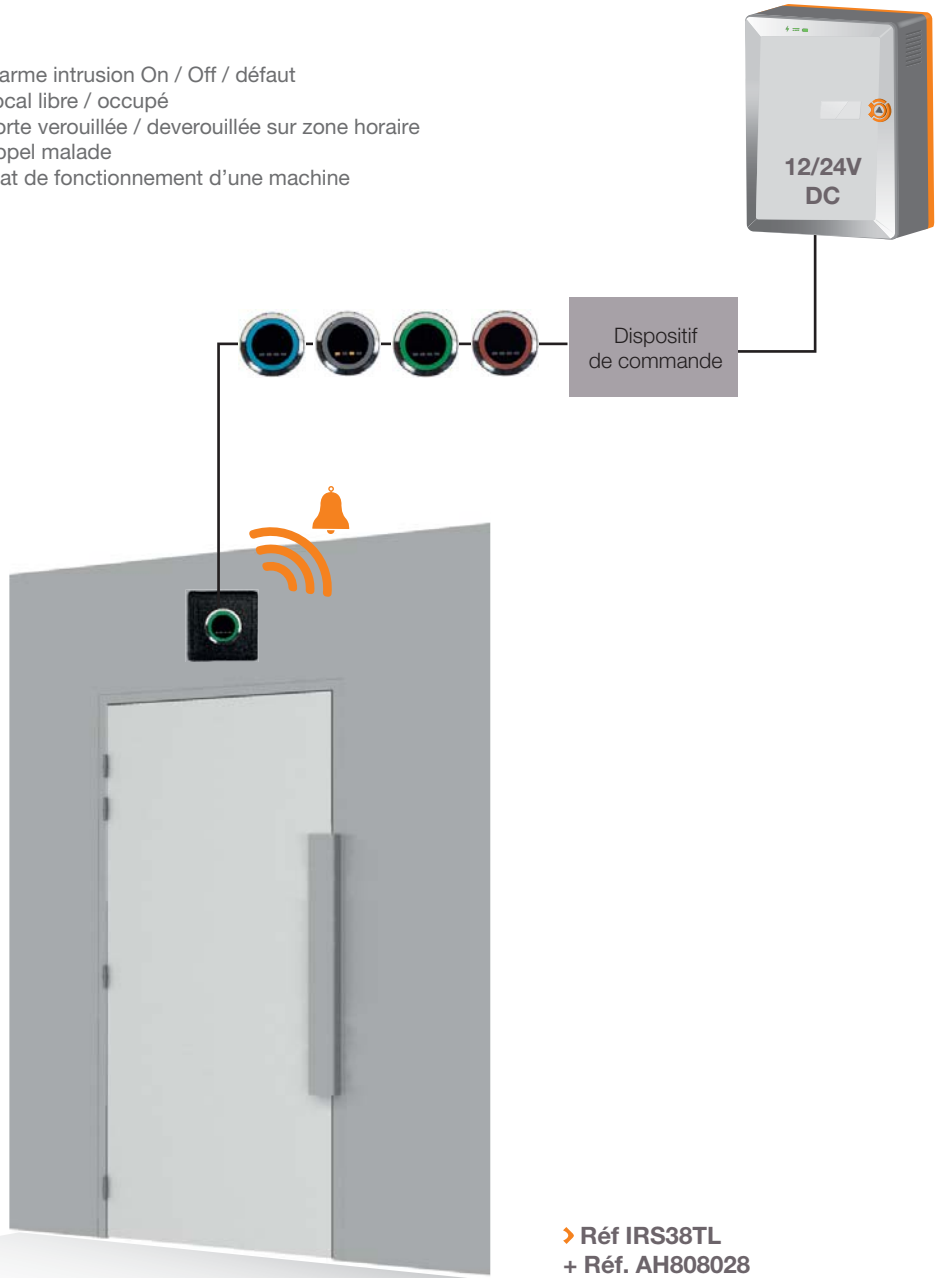

› Réf IRS38TL
+ Réf. AH808028