Raccordement électrique :

2 Fils sortie lampe de la platine 624 MPS a raccorder sur les deux sucres ainsi que le fil de terre a fixer sur le cadre

régler la lyre a la hauteur voulue, si besoin couper tube 100x50

La bloquer avec la clé livrée en serrant les trois vis de chaque coté de la lyre

Une fois la hauteur déterminée, verrouiller le réglage en faisant deux trous Dia 5 mm en en mettant soit une goupille soit un rivet

La clé du canon VIRO permet un déverrouillage manuel

La cartouche de blocage de la lisse est interchangeable en démontant la glissière avec la clé fournie

La cartouche se sort par en la tirant par le haut après avoir enlevé les fixations de la glissière

Attention au passage du câble d'alimentation de l'électro aimant

La largeur du réceptacle de la lisse est réglable en desserrant les deux vis de chaque coté et en faisant glisser la cale noire

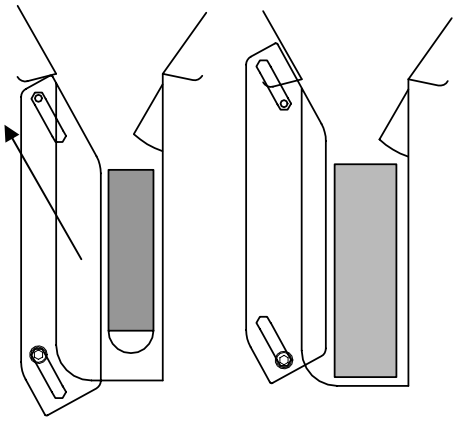

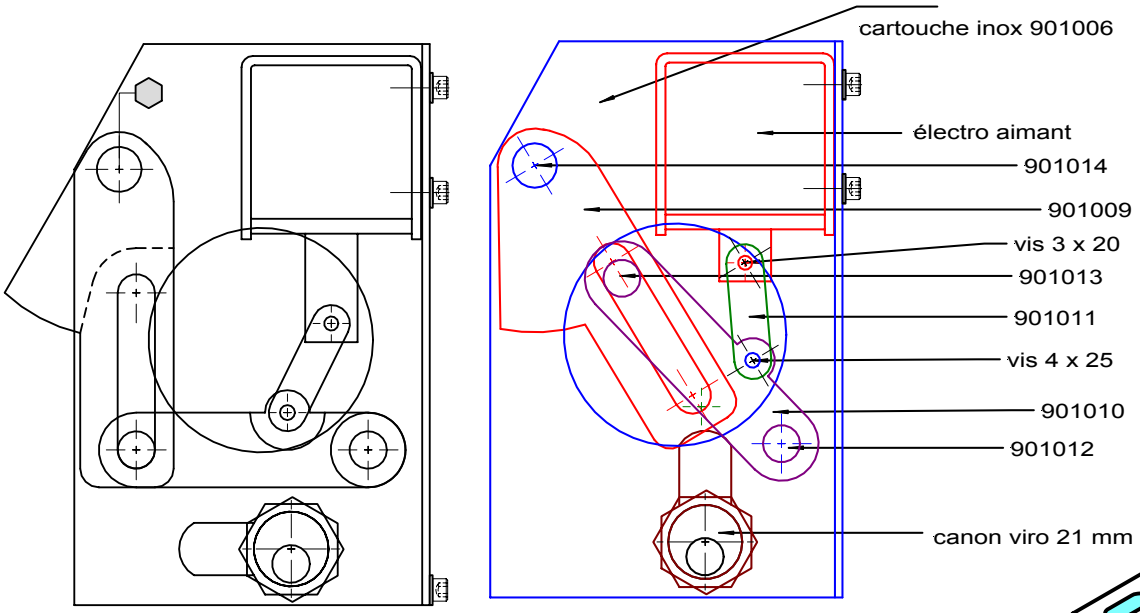

FERME

OUVERT

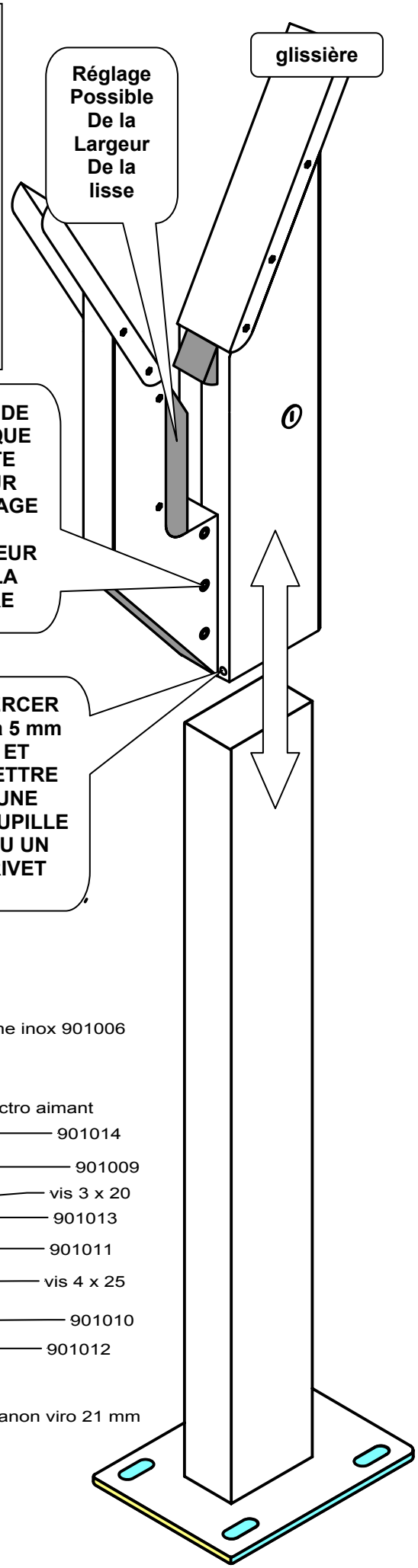

GEODE

MEDELIS

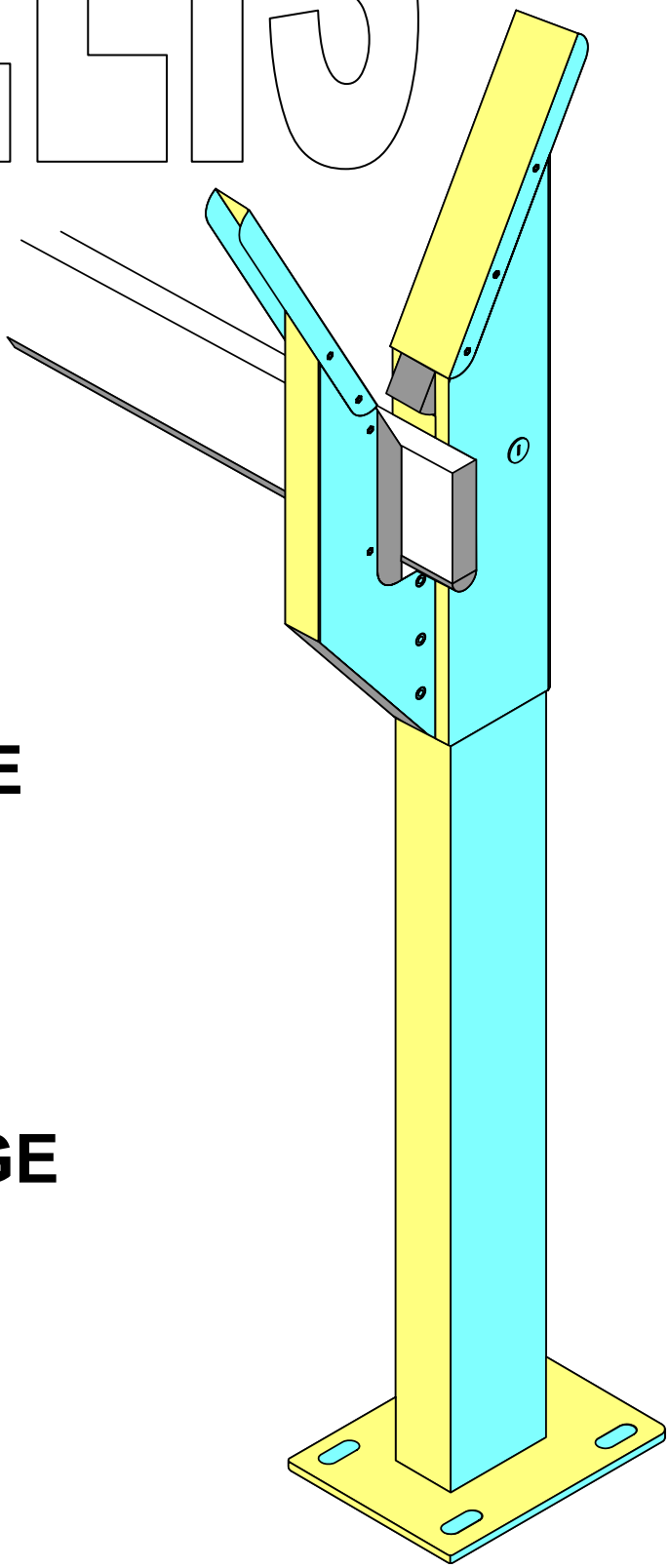

LYRE INOX REGLABLE POUR LISSE DE BARRIERE LEVANTE AVEC SYSTEME DE VERROUILLAGE MECANIQUE INTEGRE