Passages de câble en applique

DL30S/50S

› DL30S

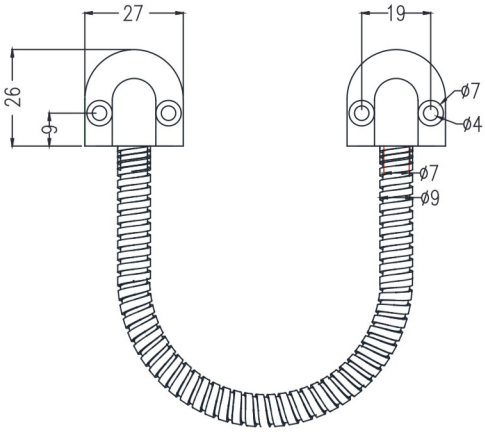

izyx +
- Résistance à l'arrachement > 100 lbs*
- Gaine en acier inoxydable

	DL30S	DL50S
Montage	Applique	
Matériel gaine	**Acier inoxydable**	
Matériel embouts	ABS métallisé	
Résistance à l'arrachement	**> 100 lbs***	
Longueur de la gaine	**300 mm****	**500 mm****
Diamètre de la gaine	9 mm extérieur / **7 mm intérieur**	
Dimensions embouts (L x h x p)	27 x 26 x 12 mm	
Poids brut	0,036 Kg	0,05 Kg

› FMHR9/7SS10

x 2

› KIT-E/DL
paire d'embouts avec vis

	FMHR9/7SS10	KIT-E/DL
Matériel	**Acier inoxydable**	**ABS métallisé**
Diamètre	9 mm extérieur / **7 mm intérieur**	-
Longueur	10 m	(L x h x p) 27 x 26 x 12 mm
Poids brut	0,65 Kg	0,01 Kg

* Résistance théorique maximale, donnée à titre indicatif (1 lbs = 0,4535 Kg = 4,4482 Newton) ** Autres longueurs sur demande