746 ER

FAAC

motoréducteur

pour portails coulissants poids maxi 600 kg
746 ER Z16 pour applications à crémaillère (400 kg)
746 ER Z20 pour applications à crémaillère
746 ER CAT pour applications à chaîne
746 ER RF pour applications avec kit tendeur de chaîne

IDEAL POUR LES APPLICATIONS DE TYPE RESIDENTIEL

L'appareillage électronique logé à l'intérieur du motoréducteur permet une installation plus facile et rapide à un prix réduit. Ses dimensions réduites en font l'idéal pour les applications de type résidentiel pour des portails jusqu'à 600 kg.

UNE SECURITE TOTALE, FIABLE EN TOUTES CONDITIONS

La sécurité est garantie par un embrayage anti-écrasement réglable spécial à bain d'huile, et par le dispositif électronique intelligent qui, à la détection d'un obstacle, invertit et arrête le mouvement du portail. Le motoréducteur FAAC 746 offre des performances régulières à toutes les latitudes et dans toutes les conditions d'exercice, et chaque commande provient d'un microprocesseur à l'avant-garde du point de vue de la sécurité et de la fiabilité.

UNE DUREE MAXIMALE

La lubrification constante des composants mécaniques entièrement à bain d'huile et l'assemblage en un corps en aluminium moulé sous pression hautement résistant garantissent une très longue durée de vie utile.

IRREVERSIBLE

L'irréversibilité du motoréducteur évite l'installation d'électroserrures et en cas de coupure de courant, le dispositif de déverrouillage protégé par une clé personnalisée permet l'ouverture et la fermeture manuelle du portail.

SPECIFICATIONS 746 ER

Motoréducteur à vis sans fin irréversible • Poids maxi du portail 600 kg • Vitesse du portail 12 m/mn • Fréquence maxi d'utilisation 30% • Poussée maxi 50 daN • Alimentation du moteur électrique 230 Vac (+6% -10%) - 50 (60) Hz • Puissance du moteur électrique 300 W • Protection thermique à 120°C intégrée à l'enroulement du moteur • Température d'utilisation -20°C ÷ +55°C • Degré de protection IP 44 • Dispositif de déverrouillage à levier protégé par une clé chiffrée • Moteur monophasé à deux sens de rotation (1400 tours/mn) • Pignon Z 20/module 4 • Fin de course inductif • Demi-corps inférieur et supérieur en aluminium moulé sous pression traité par cataphorèse • Embrayage à double disque à bain d'huile • Réglage de la force d'ouverture/fermeture par l'intermédiaire d'une clé hexagonale • Plaque de fondation galvanisée avec dispositifs de réglage latéraux et en hauteur (option) • Dimensions (L x L x H) 275 x 191 x 336 (mm) • Platine électronique intégrée • Boîtier platine électronique en ABS

Platine électronique 780 D

• Transformateur séparé (connexion a faston sur circuit imprimé) • Tension d'alimentation 230 Vcc (+6% -10%) • Puissance absorbée (W) 10 • Charge maxi moteur (W) 1000 • Charge maxi accessoires (A) 0,5 • Température d'utilisation -20 °C ÷ +55 °C • Fusibles de protection 2 (voir fig. 22 et par. 5.3) • Logiques de fonctionnement: Automatique / Automatique "pas à pas" /Semiautomatique/ Sécurité / Semi-automatique B / Homme mort C / Semi-automatique "pas à pas"/ Logique mixte B/C • Temps de fonctionnement Programmable (de 0 à 4,1 mn) • Temps de pause Programmable (de 0 à 4,1 mn) • Force de poussée Réglable sur 50 niveaux • Entrées bornier: Open - Open partiel - Sécurités en ouverture - Sécurités en fermeture - Stop - Bord - Alimentation+Terre • Entrées connecteur Fin de course d'ouverture et de fermeture - Condensateur du moteur • Sorties bornier: Feu clignotant - Moteur - Aliment. accessoires 24 Vcc - Lampe témoin 24 Vcc / Sortie temporisée / Commande électroserrure - feu - Failsafe • Connecteur rapide Embrochage platine à 5 broches Minidec, Decoder ou récepteurs RP • Programmation 3 touches (+, -, F) et afficheur, mode "base" ou "avancée" • Fonctions programmables mode base: Logique de fonctionnement - Temps de pause - Force de poussée - Direction ouverture-fermeture • Fonctions programmables mode avancé: Couple au démarrage - Freinage - Failsafe - Pré-clignotement - Lampe témoin/Sortie temporisée/Commande Électroserrure ou feu - Logique sécurités d'ouverture et de fermeture - Encodeur/ Sensibilité anti-écrasement - Ralentissements - Temps d'ouverture partielle - Temps de fonctionnement - Demande d'assistance - Compteur de cycles • Signalisation d'état sur afficheur

746 ER

Caractéristiques techniques 746 ER	Z16	Z20	CAT	RF
Tension d'alimentation	230 Vcc (+6% -10%) 50 (60) Hz			
Moteur électrique	monophasé avec deux sens de marche			
Puissance absorbée	300W			
Courant absorbé	1,5 A			
Force de traction et de poussée	0÷62,5 daN	0÷50 daN		
Vitesse de rotation du moteur	1400 tours/mn			
Protection thermique sur l'enroulement du moteur	120°C			
Embrayage	à double disque à bain d'huile			
Rapport de réduction	1:30			
Température d'utilisation	-20°C +55°C			
Poids avec l'huile	14 kg			
Type d'huile	FAAC OIL XD 220			
Vitesse du portail	9,6 m/mn	12 m/mn		
Degré de protection	IP 44			

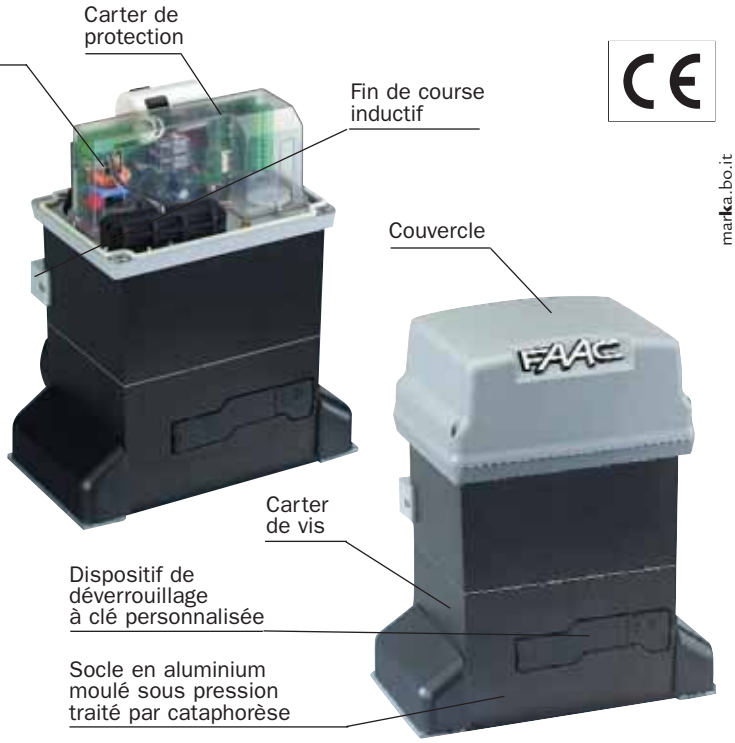

EXEMPLE SCHEMA D'INSTALLATION TYPE

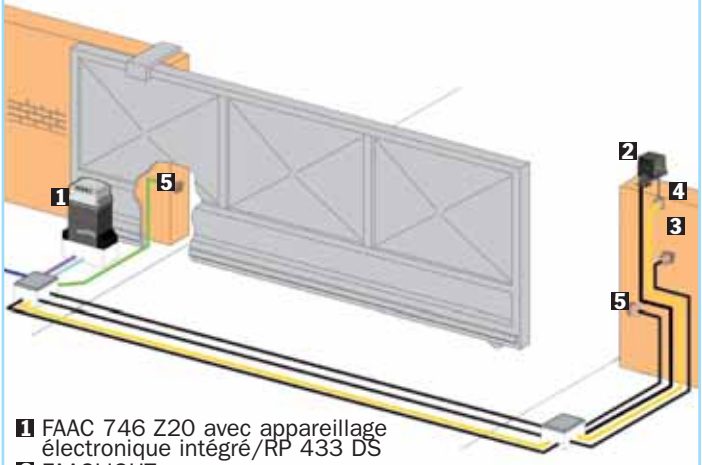

1 FAAC 746 Z20 avec appareillage électronique intégré/RP 433 DS
2 FAACLIGHT
3 FAAC T10 E
4 ANTENNE 433 MHZ
5 FAAC SAFEBEAM

Conduites à basse tension		Conduites de puissance (230V)	
Ⓐ	3 câbles 3x0,5	Ⓑ	1 câble 2x1,5+T
	2 câbles 2x0,5		1 câble 2x1,5

N.B: Les sections des câbles sont exprimées en mm²

Modèle	Emploi	
	Poids maxi (kg)	Fréquence d'utilisation (%)
746 ER Z16	600	30
746 ER Z20	400	30
746 ER CAT	–	30
746 ER RF	–	30

ATTENTION: ne pas utiliser le motoréducteur pour des applications qui ne prévoient pas le fixage à des hauteurs difficilement joignable par les utilisateurs.
Le dispositif de déverrouillage à clé ne peut pas être actionné à distance. Pour des applications "en air" il est conseillé d'utiliser les automations 820/860.

Dimensions

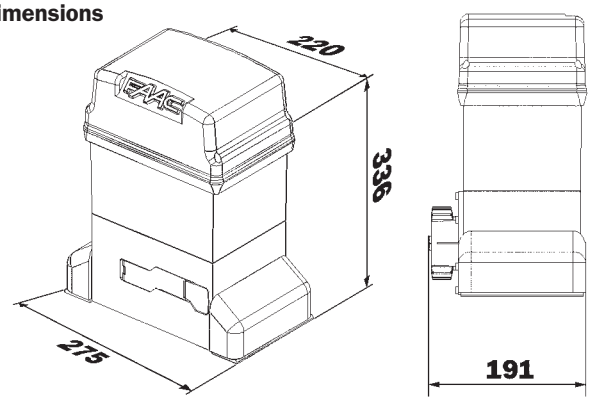

Cotes en mm

Caractéristiques appareillage électronique 780 D	
Transformateur	Separé (connexion à faston sur circuit imprimé)
Tension d'alimentation	230 Vcc (+6%-10%) 50 Hz
Puissance absorbée	10 W
Charge maxi moteur	1000 W
Charge maxi accessoires	0,5 A
Température d'utilisation	-20 °C ÷ +55 °C
Fusibles de protection	2
Logiques de fonctionnement	Automatique /Automatique "pas à pas" /Semiautomatique/Sécurité /Semi-automatique B /Homme mort C /Semi-automatique "pas à pas"/Logique mixte B/C
Temps de fonctionnement	Programmable (de 0 à 4,1 mn)
Temps de pause	Programmable (de 0 à 4,1 mn)
Force de poussée	Réglable sur 50 niveaux
Entrées bornier	Open -Open partiel -Sécurités en ouverture - Sécurités en fermeture -Stop -Bord - Alimentation+Terre
Entrées connecteur	Fin de course d'ouverture et de fermeture - Condensateur du moteur
Sorties bornier	Feu clignotant -Moteur -Aliment. accessoires 24 Vcc -Lampe témoin 24 Vcc /Sortie temporisée /Commande électroserrure -feu -Failsafe
Connecteur rapide	Embrochage platine à 5 broches Minidec,Decoder ou récepteurs RP
Programmation	3 touches (+,-,F)et afficheur, mode "base"ou "avancée"
Fonctions programmables mode base	Logique de fonctionnement - Temps de pause -Force de poussée - Direction ouverture-fermeture Couple au démarrage -Freinage -
Fonctions programmables mode avancé	Failsafe -Pré-clignotement -Lampe témoin/Sortie temporisée/Commande Électroserrure ou feu -Logique sécurités d'ouverture et de fermeture -Encodeur/Sensibilité anti-écrasement -Ralentissements - Temps d'ouverture partielle -Temps de fonctionnement -Demande d'assistance - Compteur de cycles
Signalisation d'état	Sur afficheur

FAAC S.p.A. via Benini, 1
40069 Zola Predosa - Bologna (Italia)
tel. +39 051 61724 • fax +39 051 758518
www.faac.it

SINCERT CERMET SISTEMA DI GESTIONE CERTIFICATO REG. N. 085 UNI EN ISO 9001:2000

Les descriptions et les illustrations de cette brochure sont seulement indicatives. FAAC S.p.A. se réserve le droit d'apporter des modifications techniques au produit sans préavis.

marka.bo.it