412

FAAC

automatisme électromécanique
pour portails battants résidentiels à deux vantaux longueur d'un vantail 1,8 m

LE CHOIX IDEAL POUR LES PORTAILS RESIDENTIELS

Le système FAAC 412 représente le choix le plus pratique et le plus économique pour les portails résidentiels jusqu'à 1,8 mètres de longueur par vantail. L'opérateur 412 est irréversible et n'exige ni électroserrures ni verrous.

UNE INSTALLATION FACILE ET RAPIDE

Il est simple et rapide à installer, sans modifications coûteuses de la structure porteuse existante. L'utilisation de la technologie électromécanique fait de l'automatisme FAAC 412 l'idéal pour des applications à faible intensité de manœuvre.

LA SECURITE ELECTRONIQUE

L'anti-écrasement est garanti par un dispositif électronique présent dans tous les appareils FAAC, réglant directement le couple moteur de l'opérateur.
En cas d'urgence, la clé spéciale de déverrouillage permet le fonctionnement manuel du portail.

UN ENTRETIEN REDUIT, UNE GRANDE FIABILITE

Le dispositif électromécanique FAAC 412 exige un entretien réduit au minimum.
La fiabilité est garantie par tout temps et à des températures externes de -20° C à +55° C.

SPECIFICATIONS

Opérateur électromécanique irréversible à vis sans fin pour portails battants • Longueur maxi du vantail 1,8 m • Fréquence d'utilisation maxi 18 cycles/heure • Installation sur pilier • Ouverture du vantail vers l'intérieur ou vers l'extérieur • Angle maxi d'ouverture 110° • Force de traction/poussée maxi 320 daN • Vitesse de la tige 1,6 cm/s • Course utile de la tige 290 mm • Alimentation du moteur électrique 230 Vac (+6% -10%) -50 (60) Hz • Puissance du moteur électrique 280 W • Protection thermique à 140°C intégrée à l'enroulement du moteur • Dimensions d'encombrement 1000x90x195 mm (LxLxH) • Degré de protection IP44 • Température d'utilisation -20°C ÷ +55°C • Dispositif de déverrouillage intégré à clé hexagonale • Corps du moteur en position transversale avec application de peinture • Carter de protection de la vis sans fin en aluminium anodisé

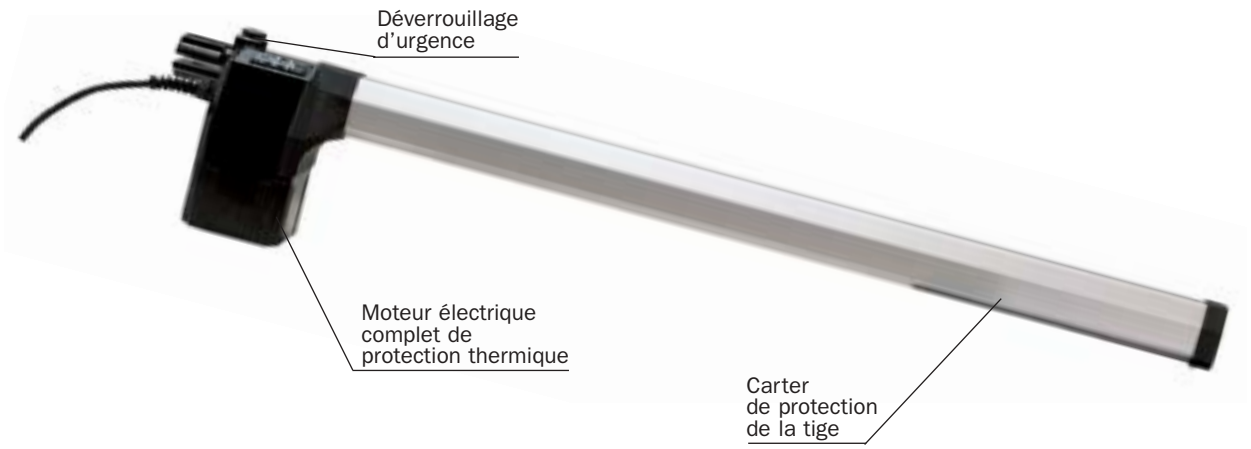

marka.bo.it

EXEMPLE SCHEMA D'INSTALLATION TYPE

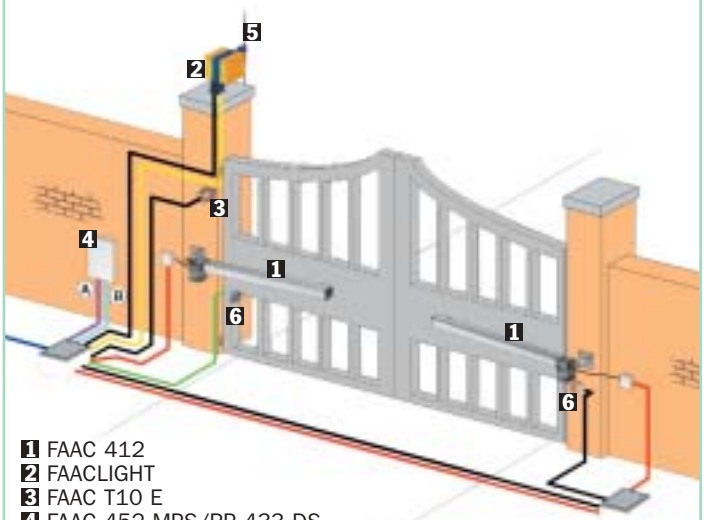

1 FAAC 412
2 FAACLIGHT
3 FAAC T10 E
4 FAAC 452 MPS/RP 433 DS
5 ANTENNE 433 MHZ
6 FAAC SAFEBEAM

	Conduites à basse tension		Conduites de puissance (230 V)
Ⓐ	3 câbles 3x0,5	Ⓑ	2 câbles 3x1,5+T
	1 câble 2x0,5		1 câble 2x1,5+T
			1 câble 2x1,5

N.B: Les sections des câbles sont exprimées en mm²

Modèle	Emploi	
	Longueur maxi du vantail (m)	Fréquence d'utilisation (cycles/heure)
412	1.80	18

Caractéristiques techniques	412
Tension d'alimentation	230 Vac (+6% -10%) 50 (60) Hz
Puissance absorbée	280 W
Courant absorbé	1,5 A
Vitesse de rotation du moteur	1400 tours/mn
Vitesse de sortie de la tige	1,5 cm/s
Force de traction et de poussée	0÷320 daN
Protection thermique sur l'enroulement du moteur	140°C
Température d'utilisation	-20°C ÷ +55°C
Degré de protection	IP 44
Poids	6,5 kg

Dimensions

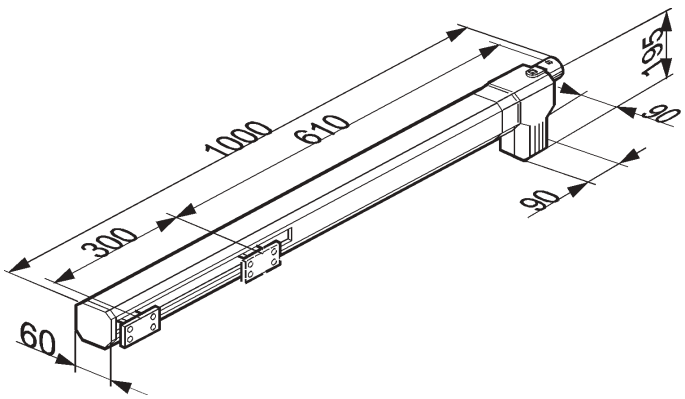

Cotes en mm

Les descriptions et les illustrations de cette brochure sont seulement indicatives.
FAAC S.p.A. se reserve le droit d'apporter des modifications techniques au produit sans préavis.

FAAC S.p.A. via Benini, 1
40069 Zola Predosa - Bologna (Italia)
tel. +39 051 61724 • fax +39 051 758518
www.faac.it

SINCERT
CERMET
REG. N. 085
UNI EN ISO 9001:2000