A

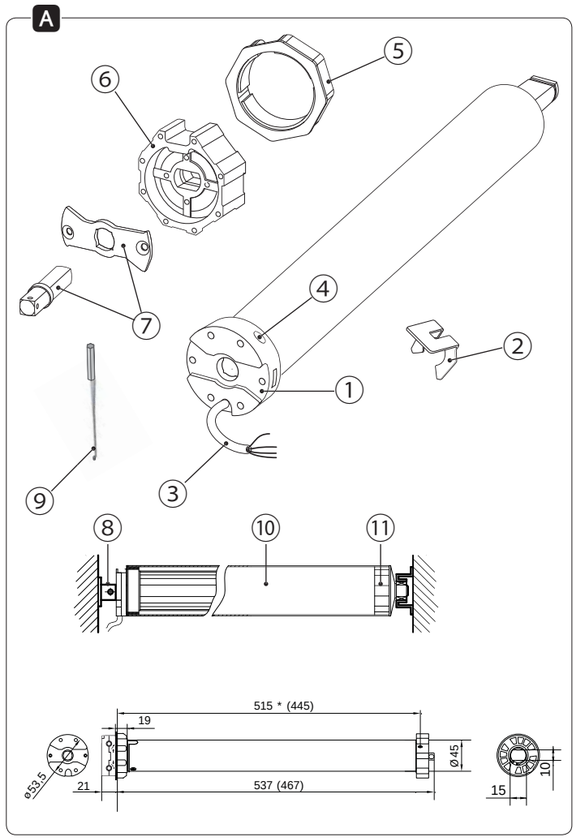

B

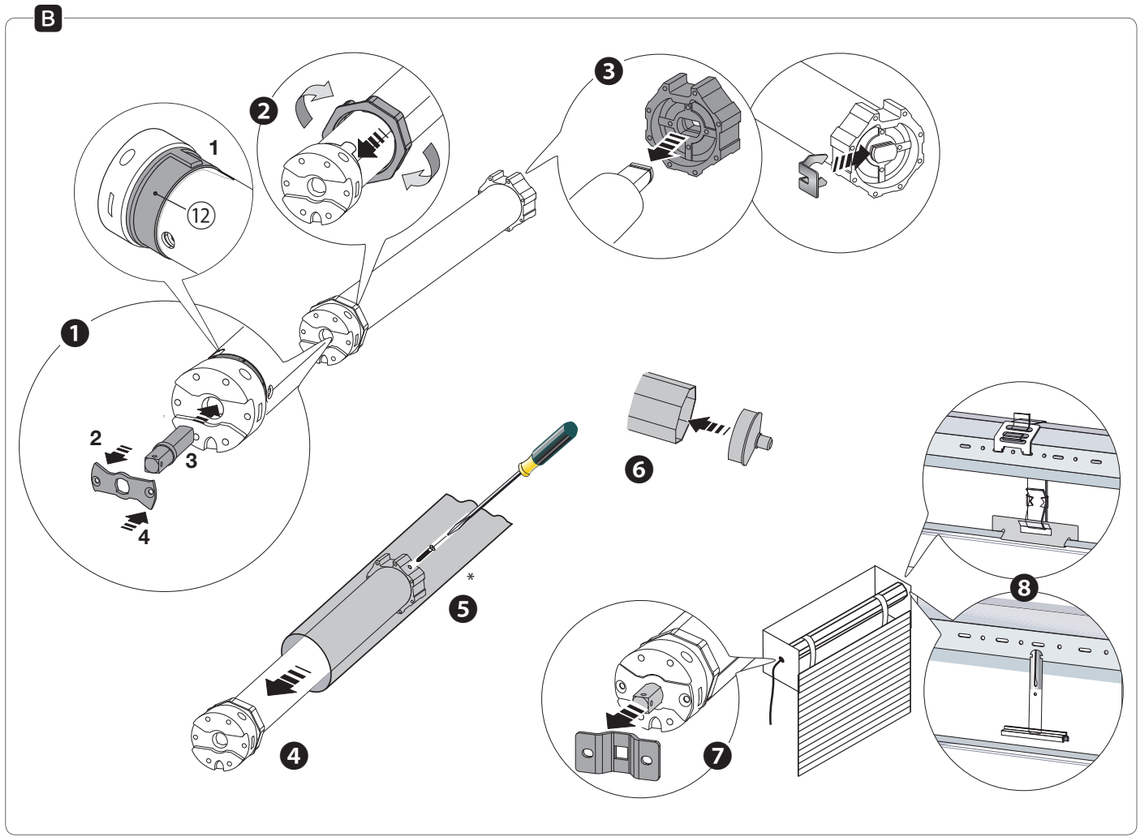

C

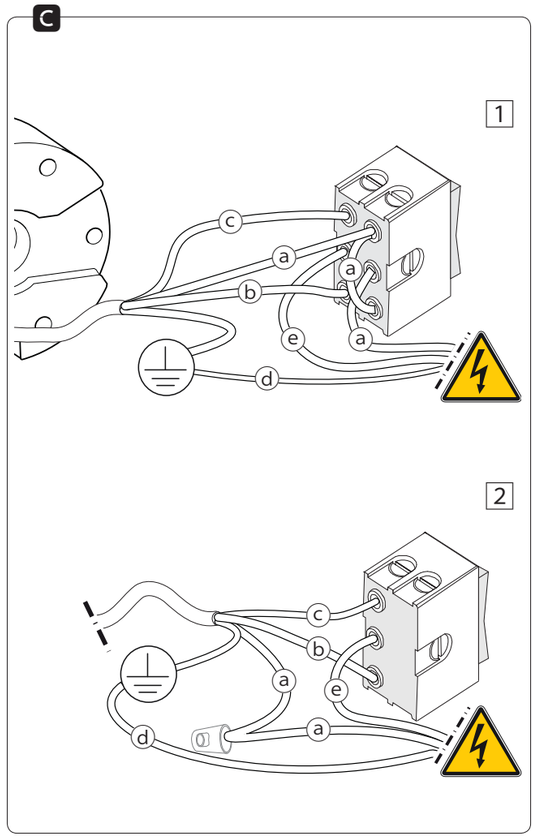

D

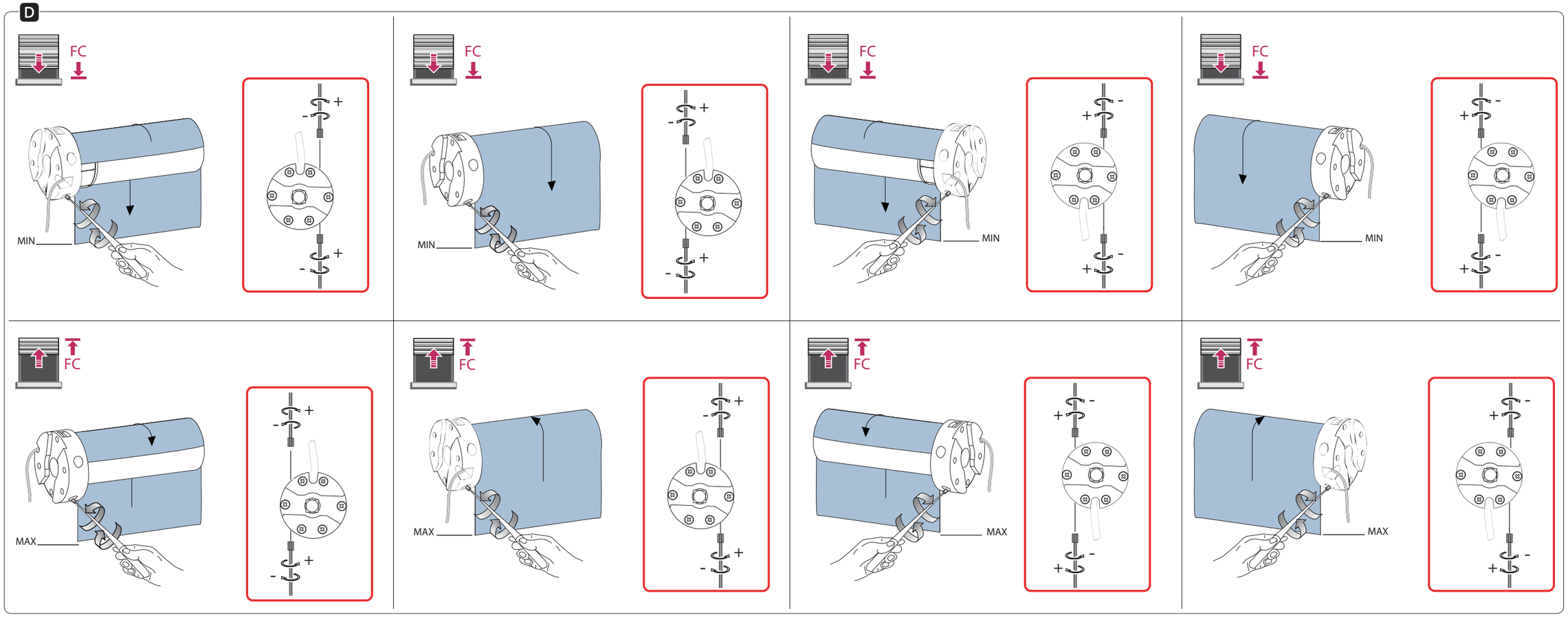

CAME

119T70522

MONDRIAN

CE

IT	Italiano
EN	English
FR	Français
DE	Deutsch
ES	Español
NL	Nederlands
PT	Portugues
PL	Polski
RU	Русский

www.came.com

CAMEGROUP

119T70522 - ver. 4 - 08/2013

IT

ATTENZIONE: IMPORTANTI ISTRUZIONI DI SICUREZZA

Per la sicurezza delle persone è importante seguire queste istruzioni.
Conservare queste istruzioni.
⚠ L'installazione deve essere effettuata da personale qualificato ed esperto.
• Il prodotto è destinato solo all'uso per il quale è stato espressamente studiato. Came Cancelli Automatici S.p.A. non è responsabile per eventuali danni causati da usi impropri, erronei o irragionevoli. • Prima dell'installazione verificare che il motore tubolare sia adeguato al sollevamento del carico applicato. • Assicurarsi di avere gli adattatori appropriati al tubo avvolgitore che si vuole motorizzare. • Non permettere ai bambini di giocare con i dispositivi di comando fissi. Tenere i i dispositivi di comando portatili fuori dalla portata dei bambini.
• Prevedere adeguato dispositivo di disconnesione onnipolare, con distanza maggiore di 3 mm tra i contatti, a sezionamento dell'alimentazione. • Non installare un chiavistello manuale. • Nel caso di uso esterno, utilizzare le guaine di protezione per i cavi elettrici in P.V.C. • Verificare che il cavo di alimentazione non sia danneggiato. In caso contrario assicurarsi che venga sostituito da personale qualificato al fine di evitare il rischio di elettrocuzione.
• Nel caso di motorizzazione di tende da sole, rispettare la distanza minima di 0,5 m tra la massima apertura e le parti fisse circostanti. • Verificare che il diametro interno del tubo avvolgitore non sia inferiore a 47 mm. • Verificare che tutti i supporti e le coppiglie di fissaggio siano installate correttamente. • Assicurarsi che l'interruttore si trovi al di fuori del raggio d'azione delle parti in movimento e a un'altezza minima di 1,5 m. • Sottoporre di frequente ad esame l'apparecchio, per verificare se ci sono sbilanciamenti o segni di usura o danni ai cavi e alle molle. Non utilizzare l'apparecchio nel caso in cui siano necessarie delle riparazioni o delle regolazioni.
⚠ È severamente vietato: forare, immergere in acqua, far cadere, martellare, deformare, inserire chiodi o viti, smontare o manomettere il motore e/o il cavo di alimentazione.
⚠ Quanto non previsto nel presente manuale di installazione è da considerarsi vietato.
⚠ Il motore si surriscalda dopo 10 azionamenti continui, la protezione termica interrompe l'alimentazione ripristinandola dopo 10'. Il motore funzionerà a regime ridotto per 60'.
L'apparecchio non è destinato ad essere usato da persone (bambini compresi) le cui capacità fisiche, sensoriali o mentali siano ridotte, oppure con mancanza di esperienza o di conoscenza, a meno che esse abbiano potuto beneficiare, attraverso l'intermediazione di una persona responsabile della loro sicurezza, di una sorveglianza o di istruzioni riguardanti l'uso dell'apparecchio.
I bambini devono essere sorvegliati per sincerarsi che non giochino con l'apparecchio.
Installare l'organo di manovra del dispositivo di rilascio manuale a un'altezza inferiore a 1,8m.

LEGENDA

📖 Parti da leggere con attenzione.
⚠ Parti riguardanti la sicurezza.
FC: finecorsa.
Elemento mobile: riassume tende, tapparelle, sistemi oscuranti, ove non diversamente indicato.

INSTALLAZIONE DEL MOTORE B

- Applicare il perno quadro ⑦ o altro supporto idoneo.
- Inserire l'adattatore corona ⑤ fino al bordo esterno della ghiera come supporto ⑫, allineando le chiavi d'inserzione.
- Inserire l'adattatore puleggia ⑥ di trascinamento e fissarlo con la coppiglia ②.
- Inserire il motore ① assemblato nel tubo avvolgitore ⑩ fino alla corona ⑤.
  ⚠ NON forzare il motore nel tubo ⑩
- Fissare il tubo ⑩ alla puleggia ⑥ utilizzando una vite autofilettante 4,2x10 per evitare slittamenti e movimenti assiali del motore ①.
  ⚠ NON utilizzare viti più lunghe, potrebbero danneggiare il motore ①.
- Inserire la calotta ⑪ nel tubo ⑩.
- Fissare il tubo ⑩ al supporto fisso e sistemare il motore ① in modo che le viti di regolazione ④ siano facilmente raggiungibili.
  ⚠ Assicurarsi che il tubo ⑩ sia in posizione perfettamente orizzontale.
- Agganciare la tapparella al tubo ⑩ utilizzando un cintino con accessori.

COLLEGAMENTI ELETTRICI C

Per il collegamento elettrico alla rete di alimentazione prevedere un interruttore bipolare che ne assicuri la disconnessione, con una distanza di apertura dei contatti di almeno 3 mm e un fusibile adeguato conformemente alle regole di installazione.

⚠ Utilizzare un pulsante commutatore bipolare 1 o unipolare 2 con zero centrale a posizione mantenuta oppure a ritorno automatico.
📖 Per applicazioni su tende da sole, si consiglia l'utilizzo di un deviatore a ritorno automatico.
⚠ Non collegare più motori ad un singolo deviatore. La centralizzazione dei comandi può essere effettuata con adeguate centraline (fornibili a richiesta).

Connettere i conduttori del cavo di alimentazione in una scatola di derivazione rispettando la polarità seguente:

riferimento filo	230V 50Hz	120V 60Hz
ⓐ	Blu	Bianco
ⓑ	Marrone	Nero
ⓒ	Nero	Rosso
ⓓ	Giallo / verde	Verde
ⓔ	Marrone	Nero

ⓐ neutro, comune per ogni senso di rotazione, ⓑ fase dell'alimentazione elettrica per il comando di rotazione del motore in una direzione, ⓒ fase dell'alimentazione elettrica per il comando di rotazione del motore nella direzione opposta a quella relativa al filo ⓑ, ⓓ terra, ⓔ fase della linea elettrica.

⚠ Una volta effettuato il collegamento elettrico, verificare che il senso di rotazione del motore sia quello voluto. In caso contrario invertire il filo marrone ⓑ con quello nero ⓒ.

In caso di dubbio contattare un elettricista esperto prima di effettuare qualsiasi tentativo azzardato.

REGOLAZIONE DEI FC SU TAPPARELLA D

📖 Per la regolazione dei punti FC, utilizzare la bacchetta di regolazione ⑨ oppure un cacciavite con testa esagonale da 4 mm.
- Sganciare la tapparella dal tubo avvolgitore ⑩.
- Movimentare il tubo ⑩ privo di avvolgibile in discesa fino a che il motore si ferma da solo.
- Tenendo premuto il pulsante, ruotare verso (+) la vite di regolazione del FC inferiore fino alla posizione adeguata per l'aggancio del cintino.
- Agganciare la tapparella al tubo (B ❽).
- Comandare la salita della tapparella fino a che il motore si ferma.

SE OLTREPASSA IL PUNTO SUPERIORE desiderato, interrompere il movimento, portare la tapparella al di sotto del punto di arresto desiderato, e intervenire sulla regolazione del FC ruotando la vite di regolazione ④ verso **(-)**. Riprendere dal punto precedente.
SE SI ARRESTA IN UN PUNTO INFERIORE a quello desiderato, ruotare la vite di regolazione del FC ④ verso **(+)** fino a che la tapparella raggiunge la posizione voluta.

REGOLAZIONE DEI FC SU TENDA DA SOLE

- Regolare i FC con un margine di sicurezza, considerando le variazioni dimensionali del telo dovute agli agenti atmosferici.
- Dopo alcuni giorni di funzionamento effettuare un controllo dell'installazione ed eventuali regolazionei dei FC.

📖 Si consiglia l'installazione di sensori vento che permettono la chiusura automatica della tenda in caso di forte vento.

Dichiarazione di conformità - Came Cancelli Automatici S.p.A. dichiara che questo dispositivo è conforme ai requisiti essenziali e alle altre disposizioni pertinenti stabilite dalle direttive 2006/95/CE, 2004/108/CE.
Codice di riferimento per richiedere una copia conforme all'originale: DDC E H002a.

Dismissione e smaltimento - Prima di procedere verificare le normative specifiche vigenti nel luogo d'installazione. I componenti dell'imballo (cartone, plastiche, etc.) sono assimilabili ai rifiuti solidi urbani e possono essere smaltiti, semplicemente effettuando la raccolta differenziata. Altri componenti (schede elettroniche, batterie dei trasmettitori, etc.) possono contenere sostanze inquinanti. Vanno rimossi e consegnati a ditte autorizzate al recupero e allo smaltimento degli stessi.
NON DISPERDERE NELL'AMBIENTE!

I dati e le informazioni indicate in questo manuale sono da ritenersi suscettibili di modifica in qualsiasi momento e senza obbligo di preavviso.

RISOLUZIONE DEI PROBLEMI

☹ PROBLEMA	☺ CAUSA	☺ SOLUZIONE
Il motore tubolare non parte o parte troppo lentamente	- Manca l'alimentazione di rete - Interferenze o sovraccarico - Intervento di protezione termica	- Verificare l'alimentazione di rete - Controllare le guide e il peso della tapparella - Attendere il raffreddamento del sistema
Il sistema oscurante non si ferma in corrispondenza dei punti di FC	- Il finecorsa non è bene inserito nel tubo avvolgitore - La regolazione dei punti di finecorsa non è corretta - La puleggia non è adeguata o correttamente inserita - Il supporto del perno non è fissato correttamente	- Controllare o riposizionare il finecorsa nel tubo avvolgitore - Ripetere la procedura di regolazione dei punti di finecorsa - Controllare che la puleggia motrice sia adeguata e correttamente inserita nel tubo avvolgitore - Verificare il fissaggio del supporto del perno al cassonetto oppure al muro
Il motore gira, ma il sistema oscurante non si muove	- Il sistema oscurante non è agganciato al tubo avvolgitore - La corona motrice non è correttamente inserita nell'albero del motore	- Controllare che il sistema oscurante sia ben agganciata al tubo avvolgitore - Controllare che la corona motrice sia correttamente inserita nelle linguette della ghiera

Eventuali problemi di mal funzionamento del motore, contattare: CAME SERVICE ITALIA 800 295830.

EN

ATTENTION: IMPORTANT SAFETY INSTRUCTIONS

For personal safety, it is important to follow all these instructions.
Keep these instructions.
⚠ Installation must be carried out by qualified and experienced personnel.
• This product should only be used for the purpose for which it was explicitly designed. Came Cancelli Automatici S.p.A. will not be held liable for damage caused by improper, incorrect or unreasonable use. • Before installation, check that the tubular motor is suitable for lifting the load applied. • Make sure you have the appropriate adapters for the roller tube to be motorised. • Do not allow children to play with the fixed control devices. Keep the portable control devices out of reach of children.
• Provide a suitable single-pole disconnection device, with a maximum of 3 mm between the contacts, to disconnect the power supply. • Do not install a manual bolt. • For outdoor use, use the protective sheaths for the PVC electrical cables. • Check that the power cord is not damaged. If it is, make sure it is replaced by qualified personnel in order to prevent the risk of electrocution. • If motorising awnings, respect the minimum distance of 0.5 m between the maximum opening and the surrounding fixed parts. • Check that the internal diameter of the roller tube is not less than 47 mm. • Check that all the supports and fixing split pins are installed correctly. • Make sure that the switch is outside the area of operation of the moving parts and at a minimum height of 1.5 m. • Check the device frequently to see whether there are any problems with balance or signs of wear or damage to cables or springs. Do not use the device if any repair or adjustments are required.
⚠ It is strictly forbidden to: pierce, immerse in water, drop, hammer, deform, insert nails or screws, dismantle or tamper with the motor and/or power cord.
⚠ Anything not contemplated in this installation manual is considered forbidden.
⚠ The motor overheats after it is activated 10 times in a row. The circuit breaker interrupts the power supply, reconnecting it after 10'. The motor will operate at a reduced speed for 60'.
The device is not designed to be used by persons (including children) whose physical, sensorial or mental capacities are limited, or who are lacking in experience or knowledge, unless said persons can be supervised or given instructions regarding using the device by a person responsible for their safety. Children must be supervised to ensure they do not play with the device.
Install the moving part of the manual release device at a height of less than 1.8m.

KEY

📖 Parts to read carefully.
⚠ Parts about safety.
ER: end run.
Moving part: includes awnings, shutters, blinds unless otherwise indicated.

INSTALLING THE MOTOR B

- Affix the square pin ⑦ or other suitable support.
- Insert the crown adapter ⑤ until reaching the outer edge of the ring nut as a support ⑫, aligning the insertion keys.
- Insert the feeding pulley adapter ⑥ and secure it using the split pin ②.
- Insert the assembled motor ① in the roller tube ⑩ until reaching the crown ⑤.
  ⚠ DO NOT force the motor into the tube ⑩.
- Secure the tube ⑩ to the pulley ⑥ using a 4.2x10 self-threading screw to prevent sliding and axial movements of the motor ①.
  ⚠ DO NOT use longer screws, as they could damage the motor ①.
- Insert the cap ⑪ into the tube ⑩.
- Secure the tube ⑩ to the fixed support and position the motor ① so that the adjustment screws ④ are easy to reach.
  ⚠ Ensure that the tube ⑩ is in a perfectly horizontal position.
- Attach the shutter to the tube ⑩ using a belt with accessories.

ELECTRICAL CONNECTIONS C

For electrical connection to the mains, there should be a double-pole switch that ensures disconnection, with a contact gap of at least 3 mm and an appropriate fuse that complies with the installation rules.
⚠ Use a double-pole 1 or single-pole 2 switch button with central zero in maintained position or with automatic return.
📖 For applications on awnings, it is advisable to use a diverter with automatic return.
⚠ Do not connect more than one motor to a single diverter. Centralisation of the commands can be made using special control units (available on request).

Connect the conductors of the power cord to a junction box, respecting the polarity below:

wire reference	230 V 50 Hz	120 V 60 Hz
ⓐ	Blue	White
ⓑ	Brown	Black
ⓒ	Black	Red
ⓓ	Green/yellow	Green
ⓔ	Brown	Black

ⓐ neutral, common for any direction of rotation, ⓑ electrical power supply phase for commanding motor rotation in one direction, ⓒ electrical power supply phase for commanding motor rotation in the opposite direction to the wire ⓑ, ⓓ earth, ⓔ electrical line phase.

⚠ Once the electrical connection has been made, check that the direction of rotation of the motor is as required. If it is not, invert the brown wire ⓑ with the black one ⓒ.

If in doubt, contact an experienced electrician before making any risky attempts.

ADJUSTING THE ERS ON THE SHUTTER D

📖 To adjust the ER points, use the adjustment rod ⑨ or a 4 mm hex head screwdriver.
- Release the shutter from the roller tube ⑩.
- Move the tube ⑩ without the roller shutter downwards until the motor comes to a stop on its own.
- Holding down the button, turn the lower ER adjustment screw towards (+) until reaching a suitable position to couple the belt.
- Attach the shutter to the tube (B ❽).
- Move the shutter up until the motor stops.

IF IT GOES BEYOND THE HIGHEST POINT required, stop the movement, move the shutter under the required stopping point and adjust the ER by turning the adjustment screw ④ towards **(-)**. Repeat the process from the previous point.
IF IT STOPS AT A POINT LOWER than required, turn the ER adjustment screw ④ towards **(+)** until the shutter reaches the required position.

ADJUSTING THE ERS ON AWNINGS

- Adjust the ER with a margin of safety, considering the changes in size of the material due to weather conditions.
- After a few days of operation, check the installation and adjust the ERs if necessary.

📖 It is advisable to install wind sensors which automatically close the awning in strong wind.

Stament of compliance - Came Cancelli Automatici S.p.A. declares that this device is compliant with the essential requirements and other pertinent measures established by directives 2006/95/EC, 2004/108/EC.
Reference code to request an original copy: DDC E H002a.

Dismantling and disposal - Before proceeding it is always a good idea to check your local legislation on the matter. The components of the packaging (i.e. cardboard, plastic, etc.) are solid household waste and may be disposed of without difficulty, by simply throwing them out in the corresponding recycle bins. Other components (i.e. control boards, radio transmitter batteries, etc.) may contain hazardous substances. These must therefore be handed over to specially authorised disposal firms.
DISPOSE OF CAREFULLY!

The data and information in this manual may be changed at any time and without prior notice.

TROUBLESHOOTING

☹ PROBLEM	☺ CAUSE	☺ SOLUTION
The tubular motor does not start or starts too slowly	- No mains power - Interference or overload - Circuit breaker intervention	- Check mains power - Check the guides and the weight of the shutter - Wait for the system to cool down
- The blind does not stop at the ER points	- The end run is not correctly inserted in the roller tube - The end run points are not set correctly - The pulley is not suitable or is not inserted correctly - The pin support is not secured correctly	- Check or reposition the end run in the roller tube - Repeat the procedure to set the end run points - Check that the driving pulley is suitable and correctly inserted in the roller tube - Check that the pin support is secured to the box or to the wall
The motor turns, but the blind does not move	- The blind is not attached to the roller tube - The driving crown is not correctly inserted inside the motor shaft	- Check that the blind is well-attached to the roller tube - Check that the motor crown is correctly inserted inside the ring nut tabs

For any motor malfunctioning, contact: artservice@came.com

FR

ATTENTION : INSTRUCTIONS DE SÉCURITÉ IMPORTANTES

Il est important, pour la sécurité des personnes, de suivre ces instructions.
Conserver ces instructions.
⚠ L'installation doit être exécutée par du personnel qualifié et spécialisé.
• Le produit n'est destiné qu'à l'utilisation pour laquelle il a été expressément conçu. Came Cancelli Automatici S.p.A. décline toute responsabilité en cas de dommages provoqués par des utilisations impropres, incorrectes ou déraisonnables. • Avant l'installation, contrôler que le moteur tubulaire est bien en mesure de soulever la charge appliquée. • S'assurer que les adaptateurs conviennent bien au tube enrouleur à motoriser. • Ne pas permettre aux enfants de jouer avec les dispositifs de commande fixes. Tenir les dispositifs de commande portatifs hors de la portée des enfants.
• Prévoir un dispositif de déconnexion omnipolaire spécifique, avec un espace de plus de 3 mm entre les contacts, pour le sectionnement de l'alimentation. • Ne pas installer un verrou manuel. • En cas d'utilisation en extérieur, protéger les câbles électriques en P.V.C. au moyen de gaines. • S'assurer que le câble d'alimentation n'est pas détérioré. Dans le cas contraire, s'assurer qu'il est bien remplacé par du personnel qualifié afin d'éviter tout risque d'électrocution.
• En cas de motorisation de stores pare-soleil, prévoir un espace d'au moins 0,5 mm entre le store complètement ouvert et les parties fixes présentes tout autour. • S'assurer que le diamètre intérieur du tube enrouleur n'est pas inférieur à 47 mm. • S'assurer que tous les supports et goupilles de fixation sont correctement installés. • S'assurer que l'interrupteur se trouve bien hors du rayon d'action des parties en mouvement et à une hauteur d'au moins 1,5 m. • Contrôler souvent l'appareil pour s'assurer de l'absence de déséquilibres, signes d'usure ou dommages aux câbles et aux ressorts. Ne pas utiliser l'appareil en cas de réparations ou de réglages nécessaires.
⚠ Il est strictement interdit de/d' : percer, plonger dans l'eau, faire tomber, marteler, déformer, introduire des clous ou des vis, démonter ou altérer le moteur et/ou le câble d'alimentation.
⚠ Tout ce qui n'est pas prévu dans le présent manuel doit être considéré comme étant interdit.
⚠ Il y a surchauffe du moteur après 10 actionnements continus, la protection coupe l'alimentation pour la rétablir au bout de 10'. Le moteur fonctionnera au ralenti pendant 60'.
L'appareil n'a pas été conçu pour être utilisé par des personnes (y compris les enfants) aux capacités physiques, sensorielles ou mentales réduites, ou aux personnes dotées d'une expérience et d'une connaissance insuffisantes, à moins qu'elles ne bénéficient, par le biais d'une personne responsable de leur sécurité, d'une surveillance ou d'instructions concernant l'utilisation de l'appareil.
Il est nécessaire de surveiller les enfants afin de s'assurer qu'ils ne jouent pas avec l'appareil.
Installer l'organe de manœuvre du dispositif de relâchement manuel à une hauteur inférieure à 1,8 m.

LÉGENDE

📖 Parties à lire attentivement.
⚠ Parties concernant la sécurité.
FC : fin de course.
Élément mobile : se réfère aux stores, volets roulants, systèmes d'obscurcissement, sauf indication contraire.

INSTALLATION DU MOTEUR B

- Appliquer le pivot carré ⑦ ou autre support approprié.
- Introduire l'adaptateur couronne ⑤ jusqu'au bord externe de la bague comme support ⑫, en alignant les clés d'insertion.
- Introduire l'adaptateur de poulie ⑥ d'entraînement et le fixer à l'aide de la goupille ②.
- Introduire le moteur ① assemblé dans le tube enrouleur ⑩ jusqu'à la couronne ⑤.
  ⚠ NE PAS forcer l'introduction du moteur dans le tube ⑩.
- Fixer le tube ⑩ à la poulie ⑥ à l'aide d'une vis autotarauedeuse 4,2x10 pour éviter tout glissement ou mouvement axial du moteur ①.
  ⚠ NE PAS utiliser des vis plus longues qui pourraient endommager le moteur ①.
- Introduire la calotte ⑪ dans le tube ⑩.
- Fixer le tube ⑩ au support fixe et positionner le moteur ① de manière à ce que les vis de réglage ④ soient facilement accessibles.
  ⚠ S'assurer que le tube ⑩ est dans une position parfaitement horizontale.
- Accrocher le volet roulant au tube ⑩ à l'aide d'une sangle avec accessoires.

BRANCHEMENTS ÉLECTRIQUES C

Prévoir un interrupteur bipolaire pour la mise hors tension, avec une distance d'ouverture des contacts d'au moins 3 mm et un fusible approprié conformément aux règles d'installation.

⚠ Utiliser un poussoir commutateur bipolaire 1 ou unipolaire 2 avec zéro central à position maintenue ou à retour automatique.
📖 En cas d'application sur des stores pare-soleil, il est conseillé d'utiliser un interrupteur à retour automatique.
⚠ Ne pas connecter plusieurs moteurs à un seul commutateur. La centralisation des commandes peut être effectuée avec des centrales adéquates (disponibles sur demande).

Connecter les conducteurs du câble d'alimentation dans un boîtier de dérivation en respectant la polarité suivante :

référence fil	230 V 50 Hz	120V 60Hz
ⓐ	Bleu	Blanc
ⓑ	Marron	Noir
ⓒ	Noir	Rouge
ⓓ	Jaune / vert	Vert
ⓔ	Marron	Noir

ⓐ neutre, commun pour chaque sens de rotation, ⓑ phase de l'alimentation électrique pour la commande de rotation du moteur dans un sens, ⓒ phase de l'alimentation électrique pour la commande de rotation du moteur dans le sens contraire à celui du fil ⓑ, ⓓ terre, ⓔ phase de la ligne électrique.

⚠ Après avoir établi la connexion électrique, s'assurer du bon sens de rotation du moteur. Dans le cas contraire, inverser le fil marron ⓑ et le fil noir ⓒ.

En cas de doute, contacter un électricien qualifié et éviter toute tentative imprudente.

RÉGLAGE DES FC SUR VOLET ROULANT D

📖 Pour le réglage des points FC, utiliser la baguette de réglage ⑨ ou un tournevis à tête hexagonale de 4 mm.
- Décrocher le volet roulant du tube enrouleur ⑩.
- Actionner le tube ⑩ sans enrouleur dans le sens de la descente jusqu'à l'arrêt du moteur.
- Tout en maintenant le bouton enfoncé, tourner vers **(+)** la vis de réglage de la butée de FC inférieure jusqu'à la position correcte pour la fixation de la sangle.
- Accrocher le volet roulant au tube (B ❽).
- Commander la montée du volet roulant jusqu'à l'arrêt du moteur.

S'IL DÉPASSE LE POINT SUPÉRIEUR souhaité, interrompre le mouvement, amener le volet roulant sous le point d'arrêt souhaité et intervenir sur le réglage de la butée de FC en tournant la vis de réglage ④ vers **(-)**. Repartir du point précédent.
S'IL S'ARRÊTE EN UN POINT INFÉRIEUR au point souhaité, tourner la vis de réglage de la butée de FC ④ vers **(+)** jusqu'à ce que le volet roulant atteigne la position voulue.

RÉGLAGE DES BUTÉES DE FC SUR STORE PARE-SOLEIL

- Régler les FC avec une marge de sécurité en tenant compte des variations des dimensions de la toile dues aux agents atmosphériques.
- Au bout de quelques jours de fonctionnement, effectuer un contrôle de l'installation et régler éventuellement les FC.

📖 Il est conseillé d'installer les capteurs de vent qui permettent la fermeture automatique du store en cas de vent fort.

Declaration de conformite - Came Cancelli Automatici S.p.A. déclare que ce dispositif est conforme aux exigences essentielles et aux dispositions pertinentes établies par les directives 2006/95/CE, 2004/108/CE.
Code de référence pour demander une copie conforme à l'original : DDC E H002a.

Mise au rebut et élimination - Avant d'effectuer ces opérations, contrôler les normes spécifiques en vigueur sur le lieu d'installation. Les composants de l'emballage (carton, plastiques, etc.) sont assimilables aux déchets urbains solides et peuvent être éliminés en procédant tout simplement à la collecte différenciée. D'autres composants (cartes électroniques, batteries des émetteurs, etc.) peuvent contenir des substances polluantes. Il faut les désinstaller et les remettre aux entreprises autorisées à les récupérer et à les éliminer.
NE PAS JETER DANS LA NATURE !

Les données et les informations contenues dans ce manuel sont susceptibles de subir des modifications à tout moment et sans aucun préavis.

RÉSOLUTION DES PROBLÈMES

☹ PROBLÈME	☺ CAUSE	☺ SOLUTION
Le moteur tubulaire ne démarre pas ou démarre trop lentement	- Absence d'alimentation secteur - Interférences ou surcharge - Intervention du déclencheur thermique	- Contrôler l'alimentation secteur - Contrôler les glissières et le poids du volet roulant - Attendre le refroidissement du système
Le système d'obscurcissement ne s'arrête pas au niveau des points de la butée de fin de course	- La butée de fin de course n'est pas correctement introduite dans le tube enrouleur - Le réglage des points de fin de course est incorrect - La poulie n'est pas adéquate ou n'est pas correctement introduite - Le support du pivot n'est pas correctement fixé	- Contrôler ou repositionner la butée de fin de course dans le tube enrouleur - Répéter la procédure de réglage des points de fin de course - Contrôler que la poulie motrice est bien appropriée et correctement introduite dans le tube enrouleur - Contrôler la fixation du support du pivot au caisson ou au mur
Le moteur tourne mais le système d'obscurcissement ne bouge pas	- Le système d'obscurcissement n'est pas fixé au tube enrouleur - La couronne motrice n'est pas correctement introduite dans l'arbre du moteur	- S'assurer que le système d'obscurcissement est bien fixé au tube enrouleur - S'assurer que la couronne motrice est correctement introduite dans les languettes de la bague

En cas de mauvais fonctionnements du moteur, contacter : artservice@came.com

DE

ACHTUNG: WICHTIGE SICHERHEITSHINWEISE

Um die Sicherheit zu gewährleisten, müssen diese Anweisungen befolgt werden.
Diese Anleitung aufbewahren.
⚠ Die Montage muss von erfahrenen Fachleuten durchgeführt werden.
• Das Gerät ist ausschließlich für den vorgegebenen Zweck zu verwenden. Die Firma Came Cancelli Automatici S.p.a. haftet nicht für durch ungeeignete, unsachgemäße bzw. fehlerhafte Verwendung verursachte Schäden. • Vor der Montage überprüfen, dass der Rohrantrieb für die zu hebende Last geeignet ist. • Kontrollieren, dass die geeigneten Adapter für die anzutreibende Rohrwelle bereit stehen. • Kindern das Spielen mit festen Befehlsgeräten untersagen. Handsender nicht in der Reichweite von Kindern halten.
• Eine angemessene Schutzauslösungseinheit mit einer Distanz von mehr als 3 mm zwischen den Kontakten als Trennschalter des Stromkabels vorsehen. • Keinen mechanischen Riegel montieren. • Bei Montage im Freien die PVC-Kabel mit entsprechenden Schutzhüllen schützen. • Überprüfen, dass das Versorgungskabel nicht beschädigt ist. Sollte dies der Fall sein, zur Vermeidung von durch Strom verursachten Unfällen dafür sorgen, dass es von Fachleuten ersetzt wird. • Beim Antrieb von Markisen darauf achten, dass die Distanz zu umliegenden Gebäudeteilen bei max. Ausfall mindestens 0,5 m beträgt; • Überprüfen, dass der innere Durchmesser der Rohrwelle mindestens 47 mm beträgt. • Überprüfen, dass alle Haltebeschläge und Befestigungsstifte korrekt montiert wurden; • Überprüfen, dass sich der Schalter in der Nähe der Anlage aber außerhalb des Aktionsradius der beweglichen Teile und in mindestens 1,5 m Höhe befindet; • Das Gerät öfters überprüfen, um festzustellen ob es gut ausgewuchtet ist bzw. ob die Kabel und Federn Verschleißerscheinungen aufweisen. Gerät nicht verwenden, wenn Reparaturen bzw. Einstellungen notwendig sind.
⚠ Es ist strengstens verboten: den Antrieb bzw. das Versorgungskabel anzubohren, in Wasser zu tauchen, mit einem Hammer zu bearbeiten, umzuformen, zu zerlegen oder in irgend einer Weise zu verändern.
⚠ Alles, was nicht in dieser Montageanleitung vorgesehen wurde, ist unzulässig.
⚠ Überhitzung des Antriebs nach 10 aufeinanderfolgenden Inbetriebnahmen, der Thermoschutzschalter unterbricht die Stromzufuhr und nimmt sie nach 10' wieder auf. Der Antrieb funktioniert 60' lang mit halber Kraft.
Die Anlage ist nicht geeignet, um von Personen (darunter auch Kindern) mit beschränkten physischen, sensorischen oder geistigen Fähigkeiten bzw., die nicht über die nötige Erfahrung und Kenntnisse verfügen, verwendet zu werden, es sei denn sie werden durch eine für ihre Sicherheit verantwortliche Person bei der Verwendung der Anlage überwacht bzw. wurden von dieser mit dem Betrieb der Anlage vertraut gemacht
Kinder müssen beaufsichtigt werden, um sicherzustellen, dass sie nicht mit dem Gerät spielen.
Das manuelle Entriegelungssystem in weniger als 1,8 m Höhe montieren.

ZEICHENERKLÄRUNG

📖 Sorgfältig durchzulesende Abschnitte.
⚠ Sicherheitsrelevante Abschnitte.
EL: Endlage.
Bewegliches Element: das ist, sofern nicht weiter angegeben, eine Markise, ein Rollladen, ein Sonnenschutzsystem.

MONTAGE DES ANTRIEBS B

- Vierkantstift ⑦ oder andere geeignete Halterung anbringen.
- Den Ringadapter ⑤ als Halterung bis an den äußeren Rand der Ringmutter ⑫ schieben und dabei die Insertionsschlüssel ausrichten.
- Den Seilrollenadapter ⑥ einstecken und mit dem entsprechenden Stift ② befestigen.
- Den montierten Antrieb ① bis zum Zahnkranz ⑤ auf die Rohrwelle ⑩ schieben.
  ⚠ DEN Antrieb nicht unter Kraftanwendung auf die Welle ⑩
- Rohrwelle ⑩ an der Seilrolle ⑥ befestigen, dafür eine geeignete Schneidschraube 4,2x10 verwenden, um Verschieben und seitliche Bewegungen des Antriebs ① zu vermeiden.
  ⚠ KEINE längeren Schrauben verwenden, da diese den Antrieb ① beschädigen könnten.
- Haube ⑪ in die Rohrwelle ⑩ stecken.
- Rohrwelle ⑩ am festen Beschlag befestigen und den Antrieb ① so einstecken, dass die Einstellschrauben ⑫ leicht zu erreichen sind.
  ⚠ Überprüfen, dass die Rohrwelle ⑩ vollkommen waagerecht ist.
- Rollladen an der Rohrwelle ⑩ befestigen, dafür ein Spindelsystem mit entsprechendem Zubehör verwenden.

ELEKTRISCHE ANSCHLÜSSE C

Für den Anschluss an das Stromnetz einen zweipoligen Trennschalter mit einer Distanz von mindestens 3 mm und einen angemessene, den Montagevorgaben entsprechende Schmelzsicherung vorsehen.
⚠ Einen zweipoligen 1 bzw. einpoligen 2 Umschalter mit Mitte-Null-Stellung bei Totmannbetrieb bzw. ein Rückschalter verwenden.
📖 Bei Verwendung für Markisen ist ein Rückhol-Kippschalter empfehlenswert.
⚠ Es dürfen nicht mehrere Antriebe an einen einzelnen Ableiter angeschlossen werden. Die Zentralisierung der Befehlsgeber erfolgt durch entsprechende (auf Anfrage erhältliche) Steuereinheiten.

Die Drähte des Netzkabels in einer Verteilerschachtel anschließen und dabei die folgende Polung beachten:

Draht	230V 50Hz	120V 60Hz
ⓐ	Blau	Weiß
ⓑ	Braun	Schwarz
ⓒ	Schwarz	Rot
ⓓ	Gelb/grün	Grün
ⓔ	Braun	Schwarz

ⓐ neutral, allgemein für jede Drehrichtung, ⓑ Stromphase für die Drehung des Motors in eine Richtung, ⓒ Stromphase für die Drehung des Motors in die dem Draht ⓑ entgegengesetzte Drehrichtung, ⓓ Erdung, ⓔ Phase der Stromleitung.
⚠ Nach Ausführung der elektrischen Anschlüsse überprüfen, dass die Drehrichtung der gewünschten entspricht. Ansonsten den braunen Draht ⓑ mit dem schwarzen Draht ⓒ austauschen.

Im Zweifelsfall, einen erfahrenen Elektriker kontaktieren und keine riskanten Versuche anstellen.

EINSTELLUNG DER EL FÜR ROLLLÄDEN D

📖 Für die Einstellung der EL, den Einstellstab ⑨ bzw. einen 4 mm-Sechskantschraubenzieher verwenden.
- Rollladen von der Rohrwelle ⑩ abhängen.
- Die vom Rollladen befreite Rohrwelle ⑩ nach unten bewegen, bis der Motor von selbst hält.
- Taster gedrückt halten und die Einstellschraube der unteren EL in Richtung (+) drehen, bis die für das Einhängen des Spindelsystems korrekte Position erreicht ist.
- Rollladen in die Rohrwelle (B einhängen ❽).
- Rollladen hoch fahren, bis der Motor hält.

WENN DIE GEWÜNSCHTE OBERE EL überschritten wird, den Rollladenlauf unterbrechen, den Rollladen bis unter den gewünschten Haltepunkt führen und die Einstellung der EL durch Drehen der Einstellschraube ④ in Richtung**(-)** vornehmen. Ab dem vorherigen Punkt weitermachen.
WENN DER ROLLLADEN UNTER dem gewünschten Haltepunkt hält, die Einstellschraube der EL ④ in Richtung **(+)** drehen, bis der Rollladen die gewünschte Endlage erreicht.

EINSTELLUNG DER EL FÜR MARKISEN

- Die EL mit einem Sicherheitsabstand einstellen, dabei die vom Wetter beeinflusste Größenveränderung des Tuchs bedenken.
- Einige Tage nach Inbetriebnahme die Anlage sowie evtl. die Einstellung der EL überprüfen.

📖 Die Montage von Windmessern, die das automatische Einfahren der Markise bei starkem Wind bewirken ist empfehlenswert.

Konformitätserklärung - Die Came Cancelli Automatici S.p.A. bestätigt, dass dieses Gerät den grundlegenden Anforderungen und entsprechenden Bestimmungen der Richtlinien 2006/95/EG, 2004/108/EG entspricht.
Artikel-Nr. um eine dem Original entsprechende Kopie anzufordern: DDC E H002a.
Abbau und Entsorgung - Vor der Entsorgung ist es empfehlenswert, sich über die am Installationsort geltenden Vorschriften zu informieren. Die Bestandteile der Verpackung (Pappe, Kunststoff usw.) können getrennt gesammelt mit dem normalen Hausmüll entsorgt werden. Weitere Bestandteile (Platinen, Handsenderbatterien usw.) können Schadstoffe enthalten. Sie müssen dementsprechend entfernt und in zugelassenen Fachbetrieben entsorgt werden.
NICHT IN DIE UMWELT GELANGEN LASSEN!
Die in dieser Anleitung angegebenen Daten und Informationen können jederzeit, ohne Vorankündigung abgeändert werden.

ES

PRECAUCIÓN: IMPORTANTES INSTRUCCIONES DE SEGURIDAD

Para garantizar la seguridad es importante respetar estas instrucciones.
Conservar estas instrucciones.
⚠ La instalación debe ser efectuada por personal cualificado y experimentado.
• El producto deberá destinarse sólo y exclusivamente para los usos establecidos. Came Cancelli Automatici S.p.a.no será responsable debido a daños causados por usos inapropiados e indebidos. • Antes de la instalación, verificar que el motor tubular sea apto para la elevación de la carga aplicada. • Cerciorarse que se cuente con los adaptadores apropiados para el tubo que se desea motorizar. • No permitir jamás jugar a los niños con dispositivos de mando fijos. Mantener los dispositivos de mando alejados del alcance de los niños.
• Prever un adecuado dispositivo de desconexión omnipolar, con una distancia mayor de 3 mm entre los contactos de seccionamiento de la alimentación. • No instalar un gancho manual. • En caso de uso para exterior, utilizar vainas de protección para los cables eléctricos de P.V.C. • Verificar que el cable de alimentación no esté dañado. Si estuviese dañado, cerciorarse que la sustitución sea efectuada por personal cualificado para evitar el riesgo de electrocución. • En caso de motorización de toldos, respetar la distancia mínima de 0,5 m entre la máxima apertura y las partes fijas circundantes. • Verificar que el diámetro interior del tubo no sea inferior de 47 mm. • Verificar que todos los soportes y los pasadores de fijación estén instalados correctamente . • Cerciorarse que el interruptor esté fuera del radio de acción de las partes en movimiento y a una altura mínima de 1,5 m. Examinar frecuentemente el equipo para verificar posibles desbalanceos o desgastes en los cables y muelles. Si fuese necesario efectuar reparaciones o regulaciones al equipo no utilizarlo.
⚠ Está totalmente prohibido: taladrar, sumergir en agua, hacer caer, martillar, deformar, introducir clavos o tornillos, desmontar o adulterar el motor y/o el cable de alimentación.
⚠ Todo aquello no previsto en el presente manual de instalación se debe considerar prohibido.
⚠ El motor se recalienta después de 10 accionamientos seguidos, la protección térmica interrumpe la alimentación, reanudándola después de 10'. El motor funcionará a régimen reducido durante 60'.

El equipo no puede ser utilizado por personas (comprendidos los niños) cuya capacidad física, sensorial o mental sean reducidas o no posean experiencia ni instrucción, salvo en caso que las mismas sean controladas por una persona responsable de su seguridad o hayan recibido instrucciones concernientes al uso del equipo.
Los niños deben ser vigilados constantemente para garantizar que no jueguen con el equipo.
Instalar el órgano de maniobra del dispositivo de desactivación manual a una altura inferior de 1,8m.

LEYENDA

📖 Partes a leer con mucha atención.
⚠ Partes concernientes a la seguridad.
FC: finales de carrera.
Elemento móvil: se refiere a toldos, persianas, sistemas enrollables en caso que no hubiera otra indicación.

INSTALACIÓN DEL MOTOR B

- Aplicar el pasador cuadrado ⑦ u otro soporte idóneo.
- Insertar el adaptador corona ⑤ hasta el borde externo del casquillo como soporte ⑫, alineando las muescas.
- Insertar el adaptador polea ⑥ de arrastre y fijarlo con el pasador ②.
- Insertar el motor ① ensamblado en el tubo enrollante ⑩ hasta la corona ⑤.
  ⚠ NO forzar el motor en el tubo ⑩
- Fijar el tubo ⑩ a la polea ⑥ utilizando un tornillo autotaladrante 4,2x10 para evitar deslizamientos y movimientos axiales del motor ①.
  ⚠ NO utilizar tornillos más largos porque podrían dañar el motor ①.
- Introducir la tapa ⑪ en el tubo ⑩.
- Fijar el tubo ⑩ al soporte fijo y ubicar el motor ① de manera que los tornillos de regulación ⑫ sean accesibles.
  ⚠ Cerciorarse que el tubo ⑩ esté en posición perfectamente horizontal.
- Enganchar la persiana en el tubo ⑩ utilizando una abrazadera con accesorios.

CONEXIONES ELÉCTRICAS C

Para la conexión eléctrica a la red disponer de un interruptor bipolar que garantice la desconexión, con una distancia de apertura de los contactos de 3 mm como mínimo y un fusible adecuado.
⚠ Utilizar un pulsador conmutador bipolar 1 o unipolar 2 con cero central de posición mantenida o de retorno automático.
📖 Para aplicar en toldos, se aconseja siempre la utilización de un regulador de retroceso automático.
⚠ No conectar varios motores a un solo regulador. La centralización de los mandos puede efectuarse mediante adecuadas centrales (se suministran bajo pedido).

Conectar los conductores del cable de alimentación en una caja de registro respetando la siguiente polaridad:

referencia cable	230V 50Hz	120V 60Hz
ⓐ	Azul	Blanco
ⓑ	Marrón	Negro
ⓒ	Negro	Rojo
ⓓ	Amarillo / verde	Verde
ⓔ	Marrón	Negro

ⓐ neutro, común para cada sentido de rotación, ⓑ fase de la alimentación eléctrica para el mando de rotación del motor en una dirección, ⓒ fase de la alimentación fase de la alimentación eléctrica para el mando de rotación del motor en la dirección opuesta a la relativa al cable ⓑ, ⓓ a tierra, ⓔ fase de la línea eléctrica.
⚠ Efectuada la conexión eléctrica, verificar que el sentido de rotación del motor sea el que se desea obtener. De lo contrario cambiar el cable marrón ⓑ por el cable negro ⓒ.

En caso de dudas, contactar a un electricista experimentado.

REGULACIÓN DE LOS FC EN LA PERSIANA D

📖 Para la regulación de los FC, utilizar la varilla de regulación ⑨ o un destornillador con cabeza hexagonal de 4 mm.
- Desenganchar la persiana del tubo ⑩.
- Mover el tubo ⑩ sin el enrollador en bajada hasta que el motor se pare solo.
- Teniendo apretado el pulsador, girar hacia (+) el tornillo de regulación del FC inferior hasta alcanzar la posición adecuada para que se enganche la abrazadera.
- Enganchar la persiana al tubo (B ❽).
- Controlar la subida de la persiana hasta que el motor se pare.

SI VA MÁS ALLÁ DEL PUNTO SUPERIOR deseado, interrumpir el movimiento, llevar la persiana por debajo del punto de parada deseado y regular el FC girando el tornillo de regulación ④ hacia **(-)**. Reanudar desde el punto anterior.
SI SE PARA EN UN PUNTO INFERIOR del punto deseado, girar el tornillo de regulación del FC ④ hacia **(+)** hasta que la persiana alcance la posición deseada.

REGULACIÓN DE LOS FC EN TOLDOS

- Regular los FC con un margen de seguridad, considerando las variaciones dimensionales del toldo debido a la intemperie.
- Después de algunos días de funcionamiento, efectuar un control de la instalación y las regulaciones necesarias de los FC.

📖 Se aconseja la instalación de sensores viento que permiten el cierre automático del toldo en caso de fuertes vientos.

Declaración de conformidad - Came Cancelli Automatici S.p.A. declara que este equipo cumple con los requisitos esenciales y con las diferentes disposiciones de las directivas 2006/95/CE, 2004/108/CE.
Código de referencia para pedir una copia de conformidad con el documento original: DDC E H002a.
Desguace y reciclado - Antes de operar, verificar las normativas específicas vigentes en el lugar donde se efectuará la instalación. Los componentes del embalaje (cartón, plástico, etc.) son asimilables a los desechos sólidos urbanos y pueden eliminarse sin dificultad, efectuando la recogida diferenciada. Otros componentes (tarjetas electrónicas, baterías de los emisores, etc.) podrían contener sustancias contaminadoras. Se deben quitar de los equipos y entregar a las empresas autorizadas para su recuperación o eliminación.
¡NO DISEMINAR EN EL MEDIOAMBIENTE!
Los datos y las informaciones contenidas en este manual pueden ser modificados en cualquier momento sin obligación de preaviso.

NL

LET OP: BELANGRIJKE VEILIGHEIDSINSTRUCTIES

Het is belangrijk dat deze instructies worden opgevolgd voor de veiligheid van personen.
Bewaar deze instructies.
⚠ De installatie moet overgelaten worden aan deskundig en ervaren personeel.
• Dit product mag alleen worden gebruikt voor de doeleinden waarvoor het expliciet is bestemd. Came Cancelli Automatici S.p.A. is niet aansprakelijk voor eventuele schade die wordt veroorzaakt door oneigenlijk, verkeerd en onverstandig gebruik. • Voordat u installeert, dient u te controleren of de buismotor geschikt is voor het gewicht van het bewegende element. • Zorg ervoor dat u geschikte passtukken hebt voor de rolbuis die u moet motoriseren. • Laat kinderen niet met de vaste bedieningen spelen. Houd de draagbare bedieningen buiten bereik van kinderen.
• Zorg voor een veelpolige uitschakelaar met een afstand tussen de contacten van meer dan 3 mm om de stroom uit te schakelen. • Installeer geen manuele vergrendeling. • Als de automatisering buiten wordt gemonteerd, dient u de elektrische en pvc-kabels te beschermen door deze in beschermende hulzen te plaatsen • Controleer of de voedingskabel niet beschadigd is. Mocht dit wel het geval zijn, zorg er dan voor dat de kabel wordt vervangen door deskundig personeel om gevaar voor elektrische schokken te voorkomen. • Voor de motorisering van zonneweringen dient u minimaal 0,5 m tussen de volledig geopende wering en vaste delen rondom te laten. • Controleer of de inwendige diameter van de oprolbuis niet kleiner is dan 47 mm. • Controleer of alle houders en splitspieën goed bevestigd en geïnstalleerd zijn. • Verifieer of de schakelaar zich buiten de straal van de bewegende delen en op een minimale hoogte van 1,5 m bevindt. • Controleer regelmatig het systeem op scheef zitten, slijtage of schade aan kabels en/of veren. Gebruik het systeem niet als er reparaties of afstellingen moeten plaatsvinden.
⚠ Het is ten strengste verboden om de motor en/of het stroomsnoer te doorboren, in water onder te dompelen, te laten vallen, erop te slaan met een hamer, te vervormen, er spijkers of schroeven in te slaan of te draaien, te demonteren of om te bouwen.
⚠ Wat niet voorzien is in deze instructies voor de installatie moet als verboden worden beschouwd.
⚠ De motor raakt oververhit als hij 10 keer achter elkaar aanslaat. De beveiliging onderbreekt de stroom en zet deze weer aan na 10'. De motor werkt op een lager regime gedurende 60'.
Het apparaat is niet geschikt om gebruikt te worden door personen (kinderen inbegrepen) met fysieke, zintuiglijke of mentale beperkingen of die onvoldoende kennis en/of ervaring ermee hebben, tenzij deze onder toezicht of met instructies van een persoon die verantwoordelijk is voor hun veiligheid het apparaat kunnen gebruiken.
Houd toezicht op kinderen om ervoor te zorgen dat ze niet met het apparaat kunnen spelen.
Installeer het bewegingsorgaan van de handmatige vrijgave-inrichting op lager dan 1,8m hoogte.

LEGENDA

📖 Delen die aandachtig moeten worden gelezen.
⚠ Delen die de veiligheid betreffen.
EA: eindaanslag.
Bewegend element: verwijst naar gordijnen, rolluiken, verduisteringssystemen, waar niet anders is vermeld.

DE MOTOR INSTALLEREN B

- Monteer de vierkante spil ⑦ of een andere geschikte houder.
- Schuif de kroonwielpasring ⑤ tot aan de buitenste rand van de schroefring ⑫ als ondersteuning en lijn de borgpennen uit.
- Schuif de meenemer ⑥ in de buis en zet hem vast met de splitspie ②.
- Monteer de motor ① geassembleerd in de oprolbuis ⑩ tot aan de kroon ⑤.
  ⚠ FORCEER DE MOTOR NIET in de buis ⑩
- Zet de buis ⑩ vast op de meenemer ⑥ met een zelftappende schroef 4,2x10 om verplaatsingen en axiale verschuivingen van de motor ① te voorkomen.
  ⚠ GEBRUIK GEEN langere schroeven; deze kunnen de motor ① beschadigen.
- Schuif de asprop ⑪ in de buis ⑩.
- Bevestig de buis ⑩ aan de vaste houder en plaats de motor ① zo dat de stelschroeven ⑫ gemakkelijk bereikbaar zijn.
  ⚠ Zorg ervoor dat de buis ⑩ perfect horizontaal zit.
- Hang het rolluik in de buis ⑩ met behulp van een riempje met uitrustingen.

ELEKTRISCHE AANSLUITINGEN C

Voor de aansluiting op het stroomnet installeert u een bipolaire veiligheidsschakelaar met een opening tussen de contacten van minstens 3 mm en een geschikte zekering conform de installatievoorschriften.
⚠ Gebruik een bipolaire 1 of unipolaire 2 omschakelknop met nulstand in het midden, die ingedrukt moet worden gehouden of automatisch terugschakelt.
📖 Voor toepassingen op zonneweringen wordt een keuzeschakelaar met automatische terugschakeling aangeraden.
⚠ Sluit niet meerdere motoren op één keuzeschakelaar aan. De centralisering van de bedieningen kan met geschikte besturingen (leverbaar op aanvraag) worden uitgevoerd.

Sluit de geleiders van de voedingskabel in een aftakdoos aan met inachtneming van de volgende contacten:

draad	230V 50Hz	120V 60Hz
ⓐ	Blauw	Wit
ⓑ	Bruin	Zwart
ⓒ	Zwart	Rood
ⓓ	Geel/groen	Groen
ⓔ	Bruin	Zwart

ⓐ nul, gemeenschappelijke voor elke draairichting, ⓑ fase van de elektrische voeding voor de besturing van de motorrotatie in een richting, ⓒ fase van de elektrische voeding voor de besturing van de motorrotatie in de richting tegenovergesteld aan die behorend bij de draad ⓑ, ⓓ aarde, ⓔ fase van de elektrische lijn.
⚠ Controleer, nadat de elektrische aansluiting is uitgevoerd, of de draairichting van de motor juist is. Zo niet, verwissel dan de bruine draad ⓑ met de zwarte ⓒ.

Raadpleeg bij twijfel een elektricien en probeer het niet zelf op te lossen; dit kan gevaarlijk zijn.

DE EINDAANSLAGEN OP HET ROLLUIK INSTELLEN D

📖 Om de eindaanslagpunten in te stellen gebruikt u de verstelstaaf ⑨ of een schroevendraaier met een zeskantkop van 4 mm.
- Maak het rolluik los uit de oprolbuis ⑩ .
- Laat de buis ⑩ zonder de wering zakken totdat de motor zelf stopt.
- Terwijl u de knop ingedrukt houdt, draait u de stelschroef van de onderste EA naar (+) tot de meest geschikte positie om het riempje vast te maken.
- Hang het rolluik aan de buis (B ❽).
- Laat het rolluik naar boven gaan totdat de motor stopt.

ALS HET ROLLUIK VERDER GAAT DAN HET GEWENSTE stoppunt, onderbreekt u de beweging, zet u het rolluik onder het gewenste stoppunt en regelt u de EA door de stelschroef ④ naar **(-)**te draaien. Herneem vanaf het vorige punt.
STOPT HET ROLLUIK OP EEN LAGER PUNT DAN HET gewenste, dan draait u de stelschroef van de EA ④ naar **(+)** totdat het rolluik op het gewenste punt komt.

DE EINDAANSLAGEN VOOR ZONNEWERINGEN INSTELLEN

- Regel de eindaanslagen met een veiligheidsmarge, want de wering kan krimpen of uitzetten door wind, zon en regen.
- Controleer na enkele dagen het systeem en de eventuele afstelling van de eindaanslagen.

📖 Wij raden aan om windsensoren te installeren die de wering bij harde wind automatisch sluiten.

Verklaring van overeenstemming - CAME Cancelli Automatici S.p.A. verklaart dat ditapparaat voldoet aan de essentiële vereisten en andere terzake doende voorschriften van de richtlijnen 2006/95/EG, 2004/108/EG.
Bestelnummer om een nieuwe kopie van de handleiding te bestellen: DDC E H002a.
Buiten gebruik stellen en slopen - Controleer de normen die gelden op de plaats van installatie voordat u begint. Verpakkingselementen (karton, plastic enzovoort) worden beschouwd als normaal stedelijk afval en kunnen worden gewoon worden gescheiden en als dusdanig worden verwerkt. Andere componenten zoals elektronische kaarten, zenderbatterijen enzovoort kunnen vervuilende stoffen bevatten. Dit afval moet worden afgeleverd aan bedrijven met een vergunning voor het ophalen en verwerken van dit soort afval.
VERVUIL HET MILIEU NIET MET AFVAL!
De in deze gebruiksaanwijzing vermelde gegevens en informatie kunnen op elk ogenblik en zonder verplichting tot waarschuwing vooraf worden gewijzigd.

STÖRUNGSBESEITIGUNG

☹ STÖRUNG	☺ URSACHE	☺ LÖSUNG
Der Rohrantrieb fährt nicht bzw. zu langsam an	- Keine Stromzufuhr - Störungen bzw. Überlastung - Eingriff des Thermoschutzschalters	- Stromversorgung überprüfen - Führschienen und Rollladengewicht überprüfen - Abwarten, dass das System abkühlt
Das Sonnenschutzsystem hält nicht in den Endlagen	- Die Endlageneinheit ist nicht korrekt in die Rohrwelle gesteckt worden - Die Endlagen wurden falsch eingestellt - Die Seilrolle ist nicht angemessen bzw. wurde nicht korrekt eingesteckt - Die Stifthalterung wurde nicht korrekt befestigt	- Endlageneinheit kontrollieren bzw. besser in die Rohrwelle stecken - Einstellung der Endlagen wiederholen - Überprüfen, dass die Seilrolle angemessen ist und richtig in die Rohrwelle gesteckt wurde - Befestigung der Stifthalterung am Kasten oder an der Wand überprüfen
Der Antrieb dreht, doch das Sonnenschutzsystem bewegt sich nicht	- Das Sonnenschutzsystem ist nicht an der Rohrwelle befestigt - Die Antriebskrone wurde nicht korrekt in die Motorwelle gesteckt	- Kontrollieren, dass das Sonnenschutzsystem gut an der Rohrwelle befestigt ist - Kontrollieren, dass die Antriebskrone korrekt in die Ringfedern gesteckt wurde

Bei etwaigen Störungen des Antriebs kontaktieren Sie bitte: artservice@came.com

RESOLUCIÓN DE PROBLEMAS

☹ PROBLEMA	☺ CAUSA	☺ SOLUCIÓN
El motor tubular no parte o parte demasiado lentamente	- Falta la alimentación de red - Interferencias o sobrecarga - Operación de protección térmica	- Verificar la alimentación de red - Controlar las guías y el peso de la persiana - Esperar que el sistema se enfríe
El sistema enrollante no se para en la zona de los puntos de FC	- El final de carrera no está bien colocado en el tubo enrollante - La regulación de los puntos de final de carrera no es correcta - La polea no es adecuada o no está correctamente introducida - El soporte del perno no está fijado correctamente	- Controlar o volver a ubicar el final de carrera en el tubo - Repetir el procedimiento de los puntos de final de carrera - Controlar que la polea motriz sea adecuada y esté correctamente colocada en el tubo - Verificar la correcta fijación del soporte del perno en el cajón o en la pared
El motor gira, pero el sistema enrollante no se mueve	- El sistema enrollante no está enganchado al tubo - La corona motriz no está correctamente introducida en el eje del motor	- Controlar que el sistema enrollante esté bien enganchado en el tubo - Controlar que la corona motriz esté correctamente colocada en las muescas del casquillo

En caso de desperfectos del motor, contactar a: artservice@came.com

PROBLEMEN OPLOSSEN

☹ PROBLEEM	☺ OORZAAK	☺ OPLOSSING
De buismotor slaat niet of te langzaam aan	- Geen netstroom - Interferenties of overbelasting - Beveiliging geschakeld	- Controleer de netstroom - Controleer de rail en het gewicht van het rolluik - Wacht tot het systeem afgekoeld is
Het verduisteringssysteem stopt niet op de eindaanslagen	- De eindaanslag zit niet goed in de oprolbuis - Verkeerd ingestelde eindaanslagen - Meenemer niet geschikt of niet goed gemonteerd - De houder voor de spil is niet goed vastgemaakt	- Controleer en verplaats de eindaanslag in de oprolbuis - Herhaal de instelprocedure voor de eindaanslagen - Controleer of de meenemer geschikt is en goed in de oprolbuis is gemonteerd - Controleer de borging van de houder van de spil op de kast of de wand
De motor draait, maar het verduisteringssysteem beweegt niet	- Het verduisteringssysteem is niet aan de oprolbuis bevestigd - Het kroonwiel is niet goed op de motoras gemonteerd	- Controleer of het bewegende element goed aan de oprolbuis is bevestigd - Controleer of het kroonwiel goed in de lipjes van de schroefring is gemonteerd

Voor eventuele problemen met de motor neemt u contact op met: artservice@came.com

PT

ATENÇÃO: INSTRUÇÕES IMPORTANTES DE SEGURANÇA

Para a segurança das pessoas é importante seguir as instruções.
Conserve estas instruções.⚠ A instalação deve ser feita por pessoal qualificado e especializado..

• O produto é destinado somente para o uso ao qual foi expressamente concebido. CAME cancelli automatici s.p.a não é responsável por eventuais danos causados por usos impróprios, erróneos e sem razão. • Antes da instalação, verifique se o motor tubular é adequado ao levantamento da carga aplicada. • Certifique-se de ter os adaptadores apropriados ao tipo de tubo enrolador que se queira motorizar. • Não permita que crianças brinquem com os dispositivos de comando fixos. Mantenha os dispositivos de comando portáteis fora do alcance de crianças.
• Providencie um dispositivo de desconexão unipolar adequado, com distância superior a 3 mm entre os contactos, com interrupção da alimentação. • Não instale uma trava ou fecho manual. • No caso de uso externo, utilize as luvas de protecção para cabos eléctricos em P.V.C. • Verifique se o cabo de alimentação está danificado. Em caso contrário, certifique-se que seja substituído por pessoal qualificado, a fim de evitar risco de electrocussão.
• No caso de motorização de toldos e estores, respeite a distância mínima de 0,5 m entre a abertura máxima e as partes fixas nas proximidades. • Verifique que o diâmetro interno do tubo de enrolar não seja menor do que 47 mm. • Verifique que todos os suportes e as golpilhas de fixação estejam instaladas correctamente. • Certifique-se que o interruptor esteja fora do raio de acção das partes em movimento e a uma altura mínima de 1,5 m.
• Submeta frequentemente o aparelho a testes, para verificar que esteja balanceado ou não apresente desgaste e danos nos cabos ou molas. Não utilize o aparelho caso sejam necessários reparos ou afinações.

⚠ É rigorosamente proibido: furar, imergir em água, deixar cair, martelar, deformar ou colocar pregos e parafusos, desmontar ou adulterar o motor e/ou o cabo de alimentação.

⚠ Tudo o que não se esteja previsto neste manual de instalação deve ser considerado proibido.

⚠ O motor se aquece depois de 10 accionamentos seguidos, a protecção térmica pára a alimentação retomando-a depois de 10'. O motor funcionará com menor regime por 60'.

O aparelho não é destinado a ser usado por pessoas (crianças também) cujas capacidades físicas, sensoriais ou mentais sejam reduzidas, ou com falta de experiência ou de conhecimento, a não se que estas possam beneficiar-se, através da intermediação de uma pessoa responsável por sua segurança, ou pelas instruções relativas ao uso do aparelho.As crianças devem ser acompanhadas para que não brinquem com o aparelho.Instale o órgão de manobra do dispositivo manual a uma altura menor do que 1,8m.

LEGENDA

📖 Partes que devem ser lidas com atenção.
⚠ Partes relativas à segurança.
FC: fim de curso.

Elemento móvel: reúne toldos, persianas, sistemas de redução de incidência solar, se não indicado de forma diferente.

INSTALAÇÃO DO MOTOR B

- Aplique o pino quadrado ⑦ ou outro suporte idóneo.
- Introduza o adaptador de coroa ⑤ até a borda externa do anel de fixação ⑫, alinhando as chaves de inserção.
- Introduza o adaptador na polia ⑥ de arrastamento e fixe-o com a golpilha ②.
- Introduza o motor ① montado no tubo de enrolar ⑩ até à coroa ⑤.
  ⚠ Não tente forçar o motor no tubo ⑩
- Fixe o tubo ⑩ à polia ⑥ a utilizar um parafuso auto rosqueador 4,2x10 para evitar deslizamentos e movimentos axiais do motor ①.
  ⚠ NÃO UTILIZE parafusos muito compridos, que possam danificar o motor ①.
- Introduza a calota ⑪ no tubo ⑩.
- Fixe o tubo ⑩ no suporte fixo e regule o motor ① de forma que os parafusos de afinação ⑫ fiquem fáceis de serem alcançados.
  ⚠ Certifique-se que o tubo de enrolar ⑩ esteja na posição horizontal perfeitamente.
- Prenda a persiana ao tubo ⑩ a usar um sistema tradicional a cinta com acessórios.

LIGAÇÕES ELÉCTRICAS C

Para a ligação eléctrica à rede de alimentação é preciso prever um interruptor bipolar que garanta a desconexão, com uma distância de abertura dos contactos de 3 mm e um fusível apropriado conforme às regras de instalação.

⚠ Utilize um botão comutador bipolar 1 ou unipolar 2 com zero central na posição conservada ou com retorno automático.

📖 Para aplicações em toldos de protecção solar, recomenda-se sempre o uso de um desviador de volta automática.

⚠ Não ligue outros motores a um desviador individual. Uma centralização dos comandos pode ser efectuada através de centrais apropriadas (fornecidas sob encomenda).

Conecte os condutores do cabo de alimentação em uma caixa de derivação em respeito à polaridade seguinte:

referência fio	230V 50Hz	120V 60Hz
ⓐ	Azul escuro	Branco
ⓑ	Castanho	Preto
ⓒ	Preto	Vermelho
ⓓ	Amarelo / verde	Verde
ⓔ	Castanho	Preto

ⓐ neutro, comum para todo sentido de rotação ⓑ fase da alimentação eléctrica para o comando de rotação do motor numa direcção, ⓒ fase da alimentação para o comando de rotação do motor na direcção contrária à direcção do fio ⓑ, ⓓ terra, ⓔ fase da linha eléctrica.

⚠ Depois de efectuada a ligação eléctrica, verifique se o sentido de rotação do motor é efectivamente correcto. Caso contrário troque o fio castanho pelo preto ⓑ ⓒ.

Em caso de dúvida, contacte um electricista especializado antes de efectuar qualquer operação.

AFINAÇÃO DOS FCS NA PERSIANA D

📖 Para a afinação dos pontos FC, utilize a régua de afinação ⑨ ou uma chave de fendas com cabeça hexagonal de 4 mm.

- Solte a persiana ao tubo de enrolar ⑩.
- Movimente o tubo ⑩ sem o enrolador na descida até que o motor pare sozinho.
- Mantenha o botão premido, vire para **(+)** o parafuso de afinação do FC inferior até sua posição correcta para prender a cinta.
- Prenda a persiana no tubo (**B** ❽).
- Comande a subida da persiana até que o motor pare.

SE ULTRAPASSAR O PONTO SUPERIOR DESEJADO, INTERROMPA O MOVIMENTO, COLOQUE A PERSIANA ABAIXO DO PONTO DE PARAGEM DESEJADO, E INTERVENHA NA AFINAÇÃO DO FC A GIRAR O PARAFUSO DE AFINAÇÃO E PARA **(-)**. RETOME A PARTIR DO PONTO ANTERIOR.
SE PARAR EM UM PONTO INFERIOR AO DESEJADO, GIRE O PARAFUSO DE AFINAÇÃO DO FIM DE CURSO PARA **(+)** ATÉ QUE A "PERSIANA" CHEGUE NA POSIÇÃO DESEJADA.

AFINAÇÃO DOS FC NO TOLDO SOLAR

- Ajuste os FC com uma margem de segurança, considerando as variações de tamanho da tela devido a agentes atmosféricos.
- Depois de alguns dias de funcionamento, efectue um controlo da instalação e eventuais afinações dos FCs.

📖 Recomenda-se a instalação de sensores de vento que permitem o fechamento automático do toldo em caso de ventos fortes.

Declaração de conformidade - Came Cancelli Automatici S.p.A. declara que este dispositivo respeita os requisitos essenciais e outras disposições pertinentes estabelecidas pela Directiva 2006/95/CE, 2004/108/CE.
Código de referência para solicitar uma cópia idêntica ao original: DDC E H002a.

Eliminação e desmantelamento - Antes de continuar, verifique as normas específicas vigentes no local de instalação. Os componentes da embalagem (papelão, plástico, etc.) devem ser considerados resíduos sólidos urbanos e podem ser eliminados através da colecta selectiva. Outros componentes (placas electrónicas, baterias de transmissores, etc.) podem conter substâncias poluentes. Devem ser retirados e entregues às empresas autorizadas pela recuperação e eliminação dos mesmos.

NÃO DEIXE NO MEIO AMBIENTE!

Os dados e as informações indicadas neste manual devem ser considerados susceptíveis de alterações a qualquer momento e sem obrigação de prévio aviso.

RESOLUÇÃO DE PROBLEMAS

☹ PROBLEMA	☺ CAUSA	☺ SOLUÇÃO
Motor tubular não arranca ou arranca muito devagar	- Falta a alimentação de rede Interferências ou sobrecarga Intervenção de protecção térmica	- Verifique a alimentação de rede Controle as guias e o peso da persiana Aguarde o arrefecimento do sistema
O sistema de redução de luz pára nos pontos de FC.	- O fim de curso não está bem colocado no tubo de enrolar A afinação dos pontos de fim de curso não é correcta A polia não é apropriada ou inserida correctamente O suporte do pino não é fixado correctamente	- Controle ou reposicione o fim de curso no tubo de enrolar Repita o procedimento de afinação dos pontos de fim de curso Controle que a polia motriz seja apropriada e inserida correctamente no tubo de enrolar Verifique a fixação do suporte do pino na caixa ou na parede
O motor vira mas o sistema de redução de luz não se move	- O sistema de redução de luz está preso no tubo de enrolar - A coroa motriz não está correctamente inserida no veio do motor	- Controle se o sistema de redução de luz está bem preso no tubo de enrolar - Controle que a coroa motriz esteja correctamente inserida nas linguetas do casquilho.

Eventuais problemas de mal funcionamento do motor, entre em contacto: artservice@came.com

PL

UWAGA: WAŻNE WSKAZÓWKI DOTYCZĄCE BEZPIECZEŃSTWA

Dla zachowania bezpieczeństwa osób jest bardzo ważne dokładne zastosowanie się do tych instrukcji.
Zachować niniejsze instrukcje.
⚠ Instalacja musi być przeprowadzona przez wykwalifikowany personel.
• Produkt jest przeznaczony wyłącznie do użytkowania do celów, dla jakich został specjalnie zaprojektowany. Came Cancelli Automatici S.p.A nie ponosi odpowiedzialności za ewentualne szkody wynikające z błędnego, niewłaściwego lub nierozsądnego użytkowania. • Przed instalacją należy sprawdzić, czy silnik tubowy jest odpowiedni do podnoszenia przewidzianego ciężaru. • Upewnić się, czy są dostępne adaptery odpowiednie do rury nawojowej, którą pragnie się napędzać. • Nie pozwalać dzieciom na bawienie się stałymi urządzeniami sterującymi. Przechowywać przenośne urządzenia sterujące poza zasięgiem dzieci.
• Zaopatrzyć się w odpowiedni wyłącznik dwubiegunowy z rozwarciem styków powyżej 3 mm, dla umożliwienia odłączenia zasilania. • Nie instalować ręcznej zasuwy. • W przypadku instalacji na zewnątrz, zastosować dla przewodów elektrycznych osłony ochronne z P.V.C. • Skontrolować, czy przewód zasilania nie jest uszkodzony. W przeciwnym przypadku upewnić się, aby był wymieniony przez wykwalifikowany personel w celu uniknięcia ryzyka porażeń prądem elektrycznym. • W przypadku sterowania zasłonami przeciwsłonecznymi, zachować odległość 0,5 cm pomiędzy pozycją maksymalnego otwarcia oraz sąsiadującymi elementami stałymi. • Sprawdzić, czy wewnętrzna średnica rury nawojowej nie jest mniejsza, niż 47 mm. • Sprawdzić, czy wsporniki i zawleczki mocujące są poprawnie zainstalowane. • Upewnić się, czy wyłącznik znajduje się poza polem działania poruszających się części oraz na wysokości co najmniej 1,5 m od podłoża. • Często kontrolować urządzenie, aby wykryć ewentualne ślady zużycia, uszkodzenie przewodów lub sprężyn czy utratę wyważenia. Nie używać urządzenia, gdy wymaga ono naprawy lub regulacji.

⚠ Jest surowo wzbronione: dziurawienie, zanurzanie w wodzie, dopuszczanie do upadnięcia, bicie młotkiem, zniekształcania, wbijania gwoździ lub śrub, jak też przerabianie silnika/przewodu zasilania.

⚠ Wszystkie inne czynności nie przewidziane przez niniejsze instrukcje są niedozwolone.

⚠ Po 10 kolejnych uruchomieniach dochodzi do przegrzania silnika, dlatego też zabezpieczenie termiczne przerywa zasilanie i przywraca je po 10'. Silnik będzie funkcjonował przy zmniejszonych obrotach przez 60'.

Urządzenie nie jest przeznaczone do użytkowania przez osoby (włącznie z dziećmi) o upośledzonych funkcjach psychofizycznych, lub osoby nieposiadające wystarczającej wiedzy i doświadczenia, o ile nie mogą one skorzystać z pomocy innej osoby odpowiedzialnej za ich bezpieczeństwo, która dokona nadzoru i udzieli wszelkich niezbędnych informacji, co do użytkowania urządzenia.
Dzieci należy nadzorować, aby nie bawiły się urządzeniem.
Zainstalować element manewrujący mechanizmem zwalniania ręcznego na wysokości nie mniejszej od 1,8m.

LEGENDA

📖 Akapity, które należy uważnie przeczytać.
⚠ Akapity dotyczące bezpieczeństwa.
FC: wyłącznik krańcowy.

Element ruchowy: tam, gdzie brak innych wskazań, oznacza zasłony przeciwsłoneczne z kasetą, zasłony, rolety, systemy zaciemniające.

INSTALACJA SILNIKA B

- Posłużyć się czopem kwadratowym ⑦ lub innym odpowiednim suportem.
- Włożyć adapter pierścieniowy ⑤, aż do zewnętrznej krawędzi tulei jako suport ⑫, dopasowując położenie klinów wpustowych.
- Włożyć adapter pociągowego koła pasowego ⑥ i zamocować go przy pomocy zawleczki ②.
- Włożyć zmontowany silnik ① do wnętrza rury nawojowej ⑩, aż do końca adaptera ⑤.
  ⚠ NIE używać siły przy wkładaniu silnika do rury ⑩
- Przymocować rurę ⑩ do kółka pasowego ⑥ śrubą samogwintującą 4,2x10, by uniknąć poślizgu czy przesunięć osiowych silnika ①.
  ⚠ NIE stosować dłuższych śrub, ponieważ mogłyby uszkodzić silnik ①.
- Włożyć zatyczkę (**R**) do rury ⑩.
- Zamocować rurę ⑩ do wspornika stałego i ustalić pozycję silnika ① tak, aby śruby regulacyjne ⑫ były łatwo dostępne.
  ⚠ Upewnić się, czy pozycja rury ⑩ jest całkowicie pozioma.
- Przymocować roletę do rury ⑩ posługując się tradycyjnym systemem nawijania - pasek i akcesoria.

POŁĄCZENIA ELEKTRYCZNE C

Dla podłączenia do sieci zasilania elektrycznego, zgodnie z zasadami instalacji, przygotować wyłącznik dwubiegunowy, który zapewni możliwość odłączenia, z odległością między stykami przynajmniej 3 mm oraz odpowiedni bezpiecznik.

⚠ Zastosować przełącznik dwubiegunowy 1 lub jednobiegunowy 2 z zerem centralnym bezpowrotny lub z powrotem automatycznym.

W przypadku zasłon przeciwsłonecznych zaleca się stosować przełącznik z powrotem automatycznym.

⚠ Nie należy podłączać kilku silników do jednego przełącznika. Centralizacja sterowań może być dokonana poprzez użycie odpowiednich centralek (dostępnych na zamówienie).

Podłączyć przewody kabla zasilającego do skrzynki rozgałęźnej przestrzegając biegunowości w następujący sposób:

oznaczenie przewodu	230V 50Hz	120V 60Hz
ⓐ	Niebieski	Biały
ⓑ	Brązowy	Czarny
ⓒ	Czarny	Czerwony
ⓓ	Żółty / zielony	Zielony
ⓔ	Brązowy	Czarny

ⓐ neutralny, wspólny dla obu kierunków obrotu, ⓑ faza zasilania elektrycznego dla sterowania obrotem silnika w jednym kierunku, ⓒ faza zasilania elektrycznego dla sterowania obrotem silnika w kierunku przeciwnym do kierunku sterowanego przez przewód ⓑ, ⓓ uziemienie, ⓔ faza zasilania elektrycznego.

⚠ Po dokonaniu połączenia elektrycznego skontrolować, czy silnik obraca się w pożądanym kierunku. W przeciwnym przypadku zamienić między sobą ⓑ przewód brązowy i czarny ⓒ.

W razie wątpliwości, przed przystąpieniem do ryzykownych czynności zwrócić się do doświadczonego elektryka.

REGULACJA FC ROLETY D

- Do regulacji punktów położeń krańcowych **FC** należy posłużyć się specjalnym prętem regulacyjnym ⑨ lub śrubokrętem z łbem sześciokątnym 4 mm.
- Odczepić roletę od rury nawojowej ⑩.
- Poruszać rurą ⑩ bez rolety w kierunku opuszczania, aż do chwili, gdy silnik sam się zatrzyma.
- Trzymając wciśnięty przycisk obrócić w kierunku (+) śrubę regulacyjną dolnego wyłącznika krańcowego FC, aż do chwili, gdy rura nawojowa znajdzie się w pozycji dogodnej dla zaczepienia paska.
- Zaczepić roletę do rury (**B** ❽).
- Wydać polecenie podnoszenia rolety, aż do chwili, gdy silnik sam się zatrzyma.

JEŻELI ROLETA PRZEKRACZA NAJWYŻSZY pożądany punkt, przerwać ruch, umieścić roletę poniżej pożądanego punktu zatrzymania, po czym wykonać kilka obrotów śruby regulacyjnej ④ **FC** w kierunku **(-)**. Wykonać czynności opisane w poprzednim punkcie.
JEŻELI NATOMIAST ROLETA ZATRZYMA SIĘ W POZYCJI PONIŻEJ planowanego punktu zatrzymania, należy obrócić śrubę regulacyjną **FC** ④ w kierunku **(+)**, aż roleta osiągnie pożądaną pozycję.

REGULACJA FC ZASŁONY PRZECIWSŁONECZNEJ

- Uregulować położenia krańcowe **FC** zachowując pewien margines bezpieczeństwa, ponieważ pod wpływem czynników atmosferycznych tkanina może zmienić wymiary.
- Po kilku dniach funkcjonowania dokonać kontroli instalacji oraz ewentualnych regulacji położeń krańcowych **FC**.

📖 Zaleca się zainstalować czujniki wiatru, które umożliwiają automatyczne zamknięcie zasłony w przypadku silnego wiatru.

Deklaracja zgodności - Came Cancelli Automatici S.p.A. deklaruje, że niniejsze urządzeniejest zgodne z podstawowymi wymogami i odnośnymi przepisami, ustalonymi przez dyrektywy 2006/95/WE, 2004/108/WE.
Kod niezbędny dla otrzymania kopii instrukcji zgodnej z oryginałem: DDC E H002a.

Złomowanie - Przed rozpoczęciem czynności należy zapoznać się z miejscowymi regulacjami prawnymi dotyczącymi danego rodzaju materiału. Elementy opakowania (karton, plastik, itd.), są przyjmowane ze stałymi odpadami miejskimi i mogą być likwidowane bez żadnej trudności, wykonując selektywną zbiórkę odpadów do ponownego przerobu. Inne elementy (płyty elektroniczne, przekaźniki, itd.), mogą natomiast zawierać substancje zanieczyszczające. Należy je więc usunąć i oddać do zakładów wyspecjalizowanych do ich przetworzenia.

NIE PORZUCAĆ W ŚRODOWISKU!

Producent zastrzega sobie prawo wprowadzania zmian bez wcześniejszego powiadomienia.

ROZWIĄZYWANIE PROBLEMÓW

☹ PROBLEM	☺ PRZYCZYNA	☺ ROZWIĄZANIE
Nie udaje się uruchomić siłownika rurowego lub odbywa się to zbyt wolno	- Brak zasilania sieciowego - Interferencje lub przeciążenie - Interwencja ochrony termicznej	- Sprawdzić zasilanie sieciowe - Skontrolować prowadnice i ciężar rolety - Zaczekać na ochłodzenie systemu
System zacieniający nie zatrzymuje się w pobliżu punktów położeń krańcowych FC	- Wyłącznik krańcowy nie jest dobrze włożony do rury nawojowej - Regulacja punktów położeń krańcowych jest niepoprawna - Kółko napędowe jest nieodpowiednie lub zostało niepoprawnie włożone - Wspornik czopu jest niepoprawnie zamocowany	- Skontrolować lub ustalić ponownie pozycję wyłącznika krańcowego w rurze nawojowej - Powtórzyć regulację punktów położeń krańcowych - Skontrolować, czy kółko napędowe jest odpowiednie i czy zostało poprawnie włożone do rury nawojowej - Skontrolować mocowanie wspornika czopu do kasety lub do ściany
Silnik obraca się, lecz system zacieniający jest nieruchomy	- System zacieniający nie został zaczepiony do rury nawojowej - Pierścień napędowy został niepoprawnie włożony na wał silnika	- Skontrolować, czy system zacieniający jest dobrze zaczepiony do rury nawojowej - Skontrolować, czy pierścień napędowy został poprawnie włożony na kliny nasadki pierścieniowej

W przypadku wadliwego funkcjonowania silnika proszę zwrócić się do: artservice@came.com

RU

ВНИМАНИЕ: ВАЖНЫЕ ИНСТРУКЦИИ ПО ТЕХНИКЕ БЕЗОПАСНОСТИ

Строго следуйте данным инструкциям по безопасности .
Храните их в надежном и безопасном месте.
⚠ Монтаж должен производиться квалифицированными специалистами.
• Это изделие должно использоваться исключительно по назначению. Came Cancelli Automatici S.p.A. не несет никакой ответственности за ущерб, нанесенный неправильным, ошибочным или небрежным использованием изделия. • Перед установкой убедитесь в том, что грузоподъемность внутрилвального привода больше массы груза. • Убедитесь в наличии аксессуаров, подходящих для конкретного вала.
• Не позволяйте детям играть с фиксированными устройствами управления. Следует держать мобильные устройства управления вне досягаемости детей •
• Питание осуществляется от отдельной линии с соответствующим автоматическим выключателем, с расстоянием между контактами не менее 3 мм. • Не устанавливайте ручную задвижку. • При установке снаружи используйте защитные кожухи для электрических кабелей.
• Убедитесь в том, что кабель электропитания не поврежден. В противном случае проследите за тем, чтобы он был заменен на новый квалифицированными специалистами во избежание риска поражения электрическим током. • При автоматизации маркиз соблюдайте минимальное расстояние в 0,5 м между максимальным выносом и окружающими неподвижными предметами. • Проверьте, чтобы внутренний диаметр вала был не менее 47 мм. • Убедитесь в том, что все суппорты, крепления и крепежные скобы установлены правильно.
• Убедитесь в том, что выключатель расположен рядом с устройством, но вне зоны действия движущихся частей и на высоте не менее 1,5 м
• Следует проводить периодическую проверку устройства на наличие следов износа или повреждений проводки и пружин. Не используйте устройство, если оно требует выполнения ремонтных работ или регулировок •

⚠ Категорически запрещается выполнять с приводом и/или кабелем электропитания следующие действия: сверлить, погружать в воду, ронять, бить молотком, деформировать, забивать гвозди или вставлять болты, демонтировать или нарушать целостность.

⚠ Всё, что не предусмотрено в данной инструкции, следует считать запрещенным.

⚠ Привод перегревается после 10 непрерывных циклов. Он снабжен термодатчиком, который разрывает цепь электропитания в случае перегрева. Его работа возобновляется автоматически спустя некоторое время, примерно через 10 минут. После перегрева привод может функционировать на пониженной скорости в течение 60 минут.

• Устройство не предназначено для использования людьми (в том числе детьми) с ограниченными физическими, сенсорными и умственными возможностями или же людьми, не имеющими достаточного опыта или знаний, если только им не были даны соответствующие знания или инструкции по применению системы специалистом компании
Не позволять детям играть с устройством.
• Необходимо установить механизм ручной разблокировки на высоте не менее 1,8 м.

УСЛОВНЫЕ ОБОЗНАЧЕНИЯ

📖 Разделы, требующие внимательного прочтения.
⚠ Разделы, касающиеся безопасности.
КП: конечные положения.

Подвижный элемент: маркизы, роллеты, солнцезащитные экраны, если нет других указаний.

МОНТАЖ ПРИВОДА B

- Установите штифт квадратного сечения ⑦ или другое подходящее крепление.
- Вставьте переходник ⑤ до соприкосновения с кольцом конечных положений ⑫, выровняв замковое соединение.
- Вставьте адаптер ⑥ и зафиксируйте его с помощью соответствующей крепежной скобы ②.
- Вставьте собранный таким образом привод ① в вал ⑩ до кольца ⑤.
  ⚠ НЕ прилагайте дополнительных усилий в процессе установки привода в вал ⑩.
- Прикрепите вал ⑩ к адаптеру ⑥ с помощью самореза 4,2x10 с целью предотвращения возможного осевого смещения или сдвига привода ①.
  ⚠ НЕ используйте более длинные винты, так как они могут повредить привод ①.
- Вставьте капсулу ⑪ в вал ⑩.
- Закрепите вал ⑩ на суппорт и крепление ① таким образом, чтобы регулировочные винты привода ⑫ были легко доступны.
  ⚠ Убедитесь в том, что вал ⑩ располагается в горизонтальном положении.
- Прикрепите роллеты к валу ⑩ , используя традиционную ленточную систему с аксессуарами.

ЭЛЕКТРИЧЕСКИЕ ПОДКЛЮЧЕНИЯ C

С Необходимо предусмотреть двухполюсный выключатель с расстоянием между контактами не менее 3 мм и предохранитель требуемого номинала.

⚠ Используйте двухполюсный 1 или однополюсный 2 выключатель с центральным нулем с фиксацией или без нее.

📖 При автоматизации маркиз рекомендуется всегда использовать переключатель с автоматическим возвратом.

⚠ Запрещается подключать несколько приводов к одному девиатору. Централизация управления возможна благодаря специальным блокам управления, поставляемым по требованию заказчика.

Соедините провода кабеля электропитания в разветвительной коробке с учетом следующей полярности:

обозначения проводов	230 В, 50 Гц	120 В, 60 Гц
ⓐ	Синий	Белый
ⓑ	Коричневый	Черный
ⓒ	Черный	Красный
ⓓ	Желтый / зеленый	Зеленый
ⓔ	Коричневый	Черный

ⓐ нейтраль, общий для любого направления вращения, ⓑ фаза электропитания для управления вращением привода в одном направлении, ⓒ фаза электропитания для управления вращением привода в направлении, обратному тому, которое закреплено за проводом ⓑ, ⓓ земля, ⓔ фаза электропитания.

⚠ Выполнив электрические подключения, проверьте направление вращения привода. В противном случае поменяйте местами коричневый ⓑ и черный провода ⓒ.

В случае сомнений обратитесь за помощью к монтажнику-электрику.

РЕГУЛИРОВКА КП НА РОЛЛЕТАХ D

📖 Для регулировки КП используйте регулировочный инструмент ⑨ или торцевую шестигранную отвертку 4 мм.

- Отсоедините полотно роллет от вала ⑩.
- Приведите в движение вал ⑩ без роллет, позволяя ему вращаться вниз до тех пор, пока он сам не остановится.
- Нажав кнопку, вращайте регулировочный винт нижнего КП по направлению (+) до тех пор, пока вал не займет положение, удобное для крепления ленты.
- Прикрепите полотно роллет к валу (**B** ❽).
- Поднимите полотно роллет до тех пор, пока привод не остановится.

ЕСЛИ ПРИВОД ОСТАНОВИЛСЯ ВЫШЕ ЖЕЛАЕМОЙ ТОЧКИ: остановите движение привода, установите роллеты ниже требуемого положения и отрегулируйте КП, вращая регулировочный винт ④ по направлению **(-)**. Вернитесь к предыдущему пункту.
ЕСЛИ ПРИВОД ОСТАНОВИЛСЯ НИЖЕ ЖЕЛАЕМОЙ ТОЧКИ , вращайте регулировочный винт КП ④ по направлению **(+)** до тех пор, пока полотно роллет не займет нужное положение.

РЕГУЛИРОВКА КП НА МАРКИЗАХ

- Отрегулируйте КП, оставив дополнительное пространство с учетом возможного изменения размеров полотна под воздействием атмосферных осадков.
- Необходимо провести пробную эксплуатации в течение нескольких дней, после чего выполнить окончательную регулировку конечных положений.

📖 Рекомендуется использовать устройства автоматического закрывания в случае сильного ветра, чтобы избежать повреждения привода.

Заявление о соответствии - Came Cancelli Automatici S.p.A. заявляет, что это устройство соответствует основным требованиям и положениям, установленным Директивой 2006/95/CE, 2004/108/CE.
Код для запроса копии, соответствующей оригиналу: DDC E H002a.

Утилизация - Утилизацию необходимо проводить в соответствии с действующим законодательством местности, в которой производилась эксплуатация изделия. Упаковочные компоненты (картон, пластмасса и т.д.) — утилизируемые твердые отходы, которые необходимо просто разделить, чтобы они могли быть переработаны. Другие компоненты (электронные платы, батарейки брелоков-передатчиков и т.д.) могут содержать загрязняющие вещества. Они должны передаваться компаниям, имеющим лицензию на их переработку.

НЕ ЗАГРЯЗНЯЙТЕ ОКРУЖАЮЩУЮ СРЕДУ!

Все данные и информация, содержащиеся в этой инструкции, могут быть изменены в любое время и без предварительного уведомления.

УСТРАНЕНИЕ НЕИСПРАВНОСТЕЙ

☹ НЕИСПРАВНОСТЬ	☺ ПРИЧИНА	☺ СПОСОБ УСТРАНЕНИЯ
Внутрилвальный привод не работает или запускается слишком медленно.	- Перебои электропитания. - Механические помехи или неправильный подбор привода. - Срабатывание термодатчика.	- Убедитесь в наличии сетевого электропитания. - Проверьте направляющие и массу роллет. - Дождитесь полного охлаждения системы.
Полотно не останавливается в заданных конечных положениях.	- Привод неправильно установлен в вал. - Убедитесь, что процедура настройки конечных положений выполнена правильно. - Проверьте совместимость переходника и вала, убедитесь, что он правильно установлен. - Основание штифта плохо прикреплено.	- Проверьте установку привода в вал. - Повторите процедуру настройки конечных положений. - Выберите подходящий адаптер и правильно установите его в вал. - Проверьте, чтобы основание штифта было надежно прикреплено к коробу или стене.
Привод работает, но полотно солнцезащитного элемента не двигается.	- Солнцезащитный элемент не прикреплен к валу. - Адаптер и кольцо плохо зафиксированы на приводе.	- Проверьте, чтобы полотно солнцезащитного элемента было надежно прикреплено к валу. - Проверьте, чтобы адаптер и кольцо были хорошо зафиксированы на приводе.

При обнаружении неисправности в работе привода свяжитесь с нами, отправив электронное письмо по адресу: serviceart@came.com.