1. CARACTÉRISTIQUES TECHNIQUES OPERATEUR 412 LONG

Alimentation	230 V~ 50 Hz
Puissance absorbée	280 W
Courant absorbé	1,5 A
Moteur électrique	1400 tr/min
Intervention thermique sur l'enroulement moteur	140 °C
Condensateur de démarrage	8 µF/400V
Force de traction/poussée maxi	350 daN
Course utile de la tige	390 mm
Vitesse linéaire de la tige	1,6 cm/sec
Température ambiante	-20 °C +55 °C
Poids opérateur	7 Kg
Degré de protection	IP 44
Fréquence d'utilisation	18 cycles/h
Longueur maxi vantail	1,80 m

2. CÔTÉS D'INSTALLATION POUR OPERATEUR AVEC PISTON DE 400 MM

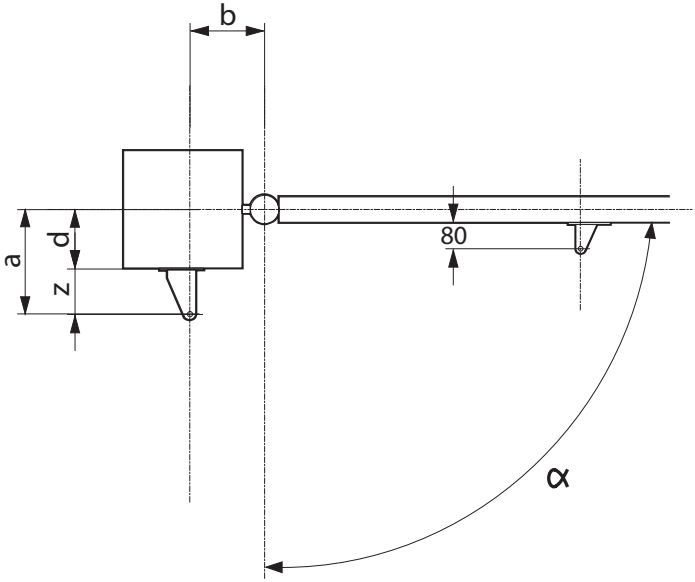

Angle d'ouverture α	a (mm)	b (mm)	c * (mm)	d ** (mm)
90°	195	195	390	150
110°	165	165	390	120

* course utile de la tige ** cote maximum

Pour la version de la motorisation 412 LONG n'existe pas le carter de protection du piston.
Pour toutes autres caractéristiques et information consulter la notice présent à l'intérieur du KIT.